Gallotti&Radice

TECHNICAL
CATALOGUE

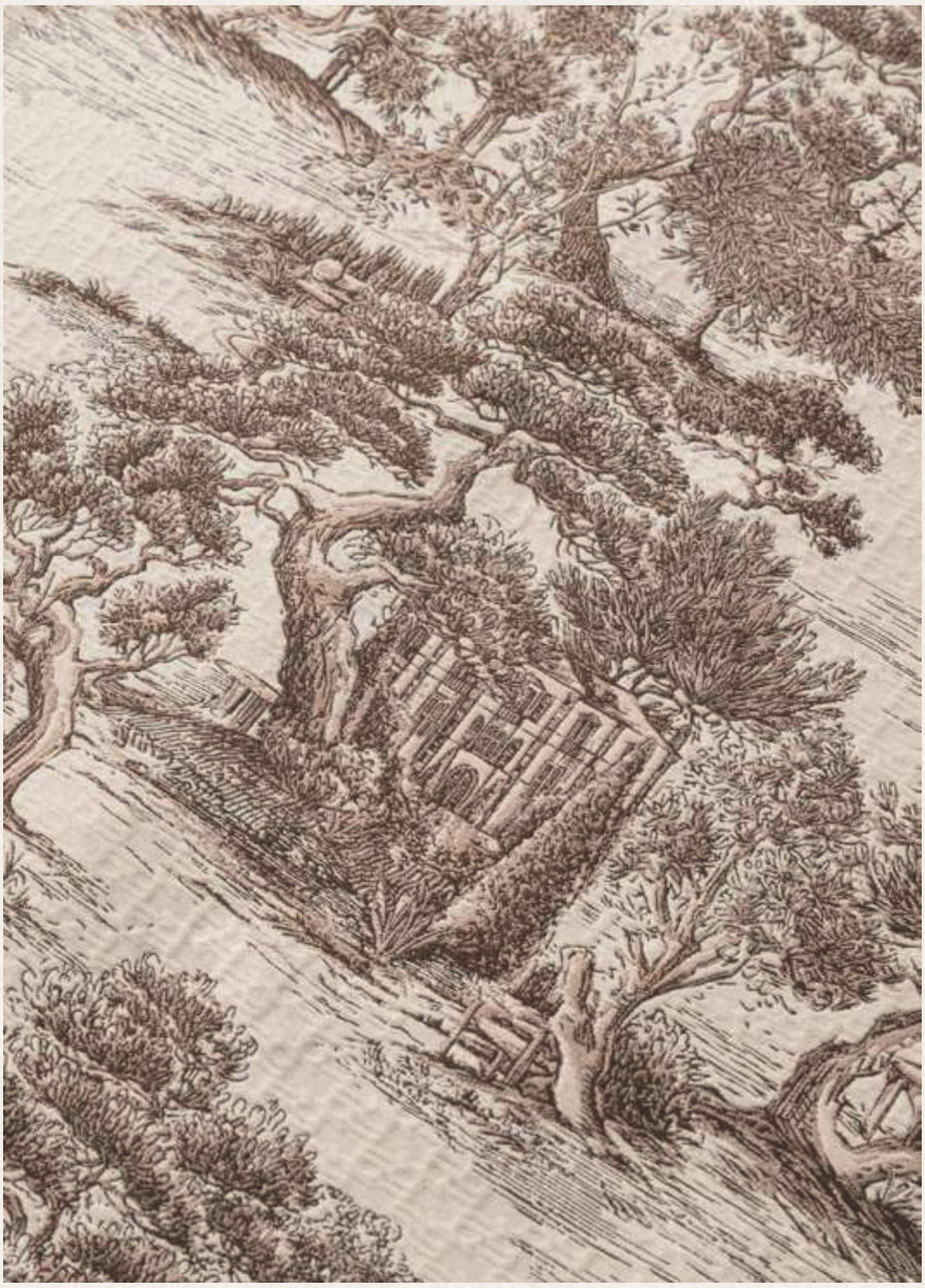

NEWS
2026

Diario Collection

Indice/Index

TAVOLI / TABLE

Oto | *NEW DIMENSIONS*
Platium Class | *NEW PRODUCT*
Selce-T | *NEW DIMENSIONS AND VERSION*

SEDUTE / SEATINGS

Half-Pipe | *NEW PRODUCT*
Saki | *NEW VERSION*

DIVANI E POLTRONE / SOFAS AND ARMCHAIR

Choupette | *NEW PRODUCT*
Orma | *NEW PRODUCT*
Saki Elite | *NEW PRODUCT*
Titta | *NEW PRODUCT*

TAVOLINI / COFFEE TABLE

Arch | *NEW FINISHES*
Dock | *NEW PRODUCT*
Garçon | *NEW PRODUCT*
Haumea Anniversary | *NEW PRODUCT*
Mirage | *NEW DIMENSION AND NEW FINISH*
Mirage Marble | *NEW PRODUCT*
Ri-Giro | *NEW PRODUCT*
T35 Trio | *NEW PRODUCT*
Valec | *NEW PRODUCT*

LAMPADE / LIGHTINGS

Capsa | *NEW PRODUCT*

SPECCHI / MIRROR

Chopin | *NEW PRODUCT*

CONSOLLE / CONSOLE

Dolm Console | *NEW FINISH*

SCRITTOI E VANITY / DESKS AND VANITY

President Junior/President Senior | *NEW FINISH*

CONTENITORI / STORAGE UNITS

Admira | *NEW DIMENSION AND FINISH*
Admira Prestige | *NEW PRODUCT*
Stresa Box | *NEW PRODUCT*

LIBRERIE E BOISERIE / SHELVING SYSTEM AND BOISERIE

Stresa | *NEW VERSION*
Stresa Box| *NEW PRODUCT*

NOTTE / NIGHT

P26 | *NEW PRODUCT*
Sunset Comò | *NEW PRODUCT*
Sunset Comodino | *NEW PRODUCT*
Sunset Settimanale | *NEW PRODUCT*

Tavoli | Tables

OTO | *Oscar e Gabriele Buratti*
PLATIUM CLASS | *Oscar e Gabriele Buratti*
SELCE-T | *Studiopepe*

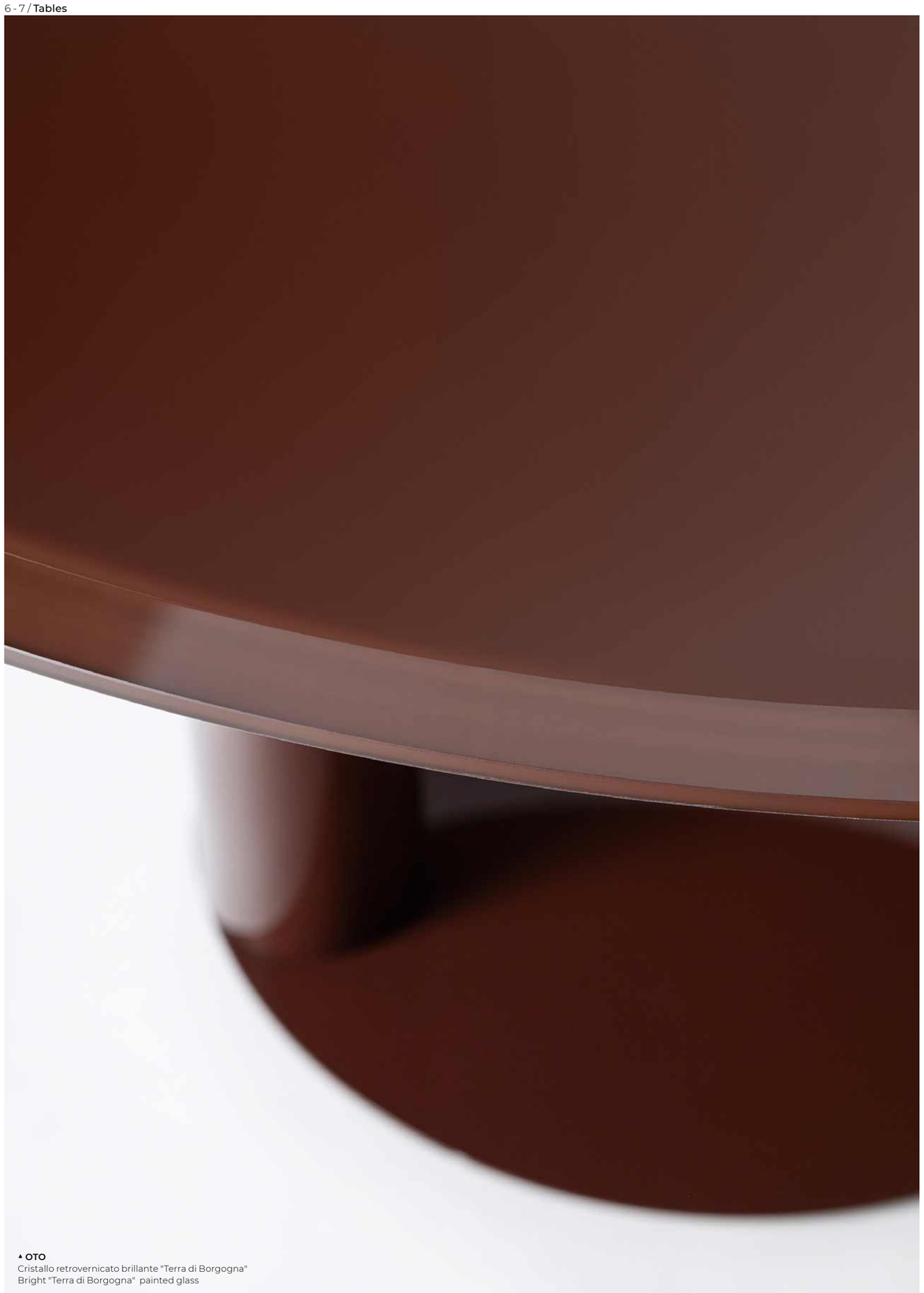

▲ **OTO**
Cristallo retrovernicato brillante "Terra di Borgogna"
Bright "Terra di Borgogna" painted glass

Oto

Oscar e Gabriele Buratti / 2015

Tavolo con piano in cristallo 15mm retroverniciato nei colori nero, blu grigio e liquirizia nella versione brillante o satinata.
Piano con bisello 25mm. Struttura in metallo verniciato lucido.
Disponibile anche nella versione con piano in cristallo e struttura in metallo verniciati bronzo patinato.

NEW
Disponibile su richiesta versione lounge cm 65h.
Disponibile nuova finitura color "Terra di Borgogna".

! NOTE TECNICHE SUI MATERIALI

CRISTALLO | Le finiture esclusive risultato della lavorazione manuale realizzata sul cristallo possono presentare striature e differenze cromatiche.
Queste caratteristiche non devono essere considerate difetti ma elementi distintivi del processo artigianale che esaltano la bellezza e la peculiarità del pezzo unico.

Table with 15mm bevelled and painted glass top in the colours black, blue grey and liquorice in the bright or satin version.
Top with 25mm bevel.
Bright lacquered metal structure. Also available with patinated bronze painted glass top and metal structure.

NEW
Lounge version height cm 65, available on request.
Available new finish colour "Terra di Borgogna".

! TECHNICAL INFORMATION ON THE MATERIALS

GLASS | Exclusive finishes, resulting from the craftsmanship on the glass, may show streaks and chromatic differences. These characteristics should not be considered imperfections but distinctive evidence of the hand-made process that enhance the beauty and peculiarity of the unique piece.

	Cm	Inches
	Ø90 x 74	Ø35½" x 29¼"
	Ø100 x 74	Ø39½" x 29¼"
	Ø120 x 74	Ø47¼" x 29¼"
	Ø130 x 74	Ø51¼" x 29¼"
	Ø140 x 74	Ø55¼" x 29¼"
	Ø150 x 74	Ø59¼" x 29¼"
NEW	**Lounge | Ø90 x 65**	**Lounge | Ø35½" x 25¾"**
	Lounge | Ø100 x 65	**Lounge | Ø39½" x 25¾"**
	Lounge | Ø120 x 65	**Lounge | Ø47¼" x 25¾"**
	Lounge | Ø130 x 65	**Lounge | Ø51¼" x 25¾"**
	Lounge | Ø140 x 65	**Lounge | Ø55¼" x 25¾"**
	Lounge | Ø150 x 65	**Lounge | Ø59¼" x 25¾"**

Technical drawing p. 14

PIANO E STRUTTURA/TOP AND STRUCTURE

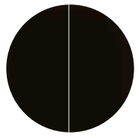

Cristallo retroverniciato nero brillante/satinato
Bright/satin black painted glass

Metallo verniciato nero lucido
Bright black lacquered metal

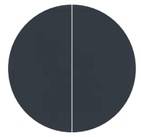

Cristallo retroverniciato blu grigio brillante/satinato
Bright/satin blue grey painted glass

Metallo verniciato blu grigio lucido
Bright blue grey lacquered metal

Cristallo retroverniciato liquirizia brillante/satinato
Bright/satin liquorice painted glass

Metallo verniciato liquirizia lucido
Bright liquorice lacquered metal

Cristallo verniciato bronzo patinato
Patinated bronze painted glass

Metallo verniciato bronzo patinato
Patinated bronze lacquered metal

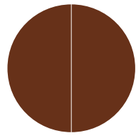

Cristallo retroverniciato "Terra di Borgogna" brillante/satinato
Bright/satin "Terra di Borgogna" painted glass

Metallo verniciato "Terra di Borgogna"
Patinated bronze lacquered metal

▲ **PLATIUM CLASS**
Breccia Sarda levigato opaco
Honed mat Breccia Sarda

Platium Class

Oscar e Gabriele Buratti / 2026

Tavolo con piano modulare in marmo 20mm con importante bisellatura di 40mm su tutti i lati del piano. Base in legno rivestito in marmo 20mm.
Marmi disponibili:
Dover White satinato, Bianco Carrara Gioia levigato opaco, Breccia Sarda levigato opaco, Arabescato Orobico Rosso satinato, Nero Marquinia levigato opaco.

Dettaglio di giunzione tra i piani in metallo verniciato in abbinamento al marmo selezionato.
L'abbinamento viene definito Gallotti&Radice coordinandolo con il marmo selezionato.

! **Dettaglio di giunzione tra i piani in metallo verniciato in abbinamento al marmo selezionato.**
L'abbinamento viene definito Gallotti&Radice coordinandolo con il marmo selezionato.

Table with 20mm modular marble top with large bevel of 40mm on all the top edges.
Wooden bases covered with 20mm marble.
Available marbles:
Satin Dover White satin, honed mat Bianco Carrara Gioia, honed mat Breccia Sarda, satin Arabescato Orobico Rosso, honed mat Nero Marquinia.

Junction detail between tops in painted metal, matched to the selected marble.
The combination is defined by Gallotti&Radice in coordination with the chosen marble.

! Junction detail between tops in painted metal, matched to the selected marble.
The combination is defined by Gallotti&Radice in coordination with the chosen marble.

NOTE TECNICHE SUI MATERIALI

MARMO | Il marmo è un materiale naturale di origine sedimentaria che può presentare particolarità come venature, lievi irregolarità superficiali, colorazioni differenti e cristallizzazioni. Queste peculiarità sono da attribuirsi alla naturalezza del materiale e non sono da considerarsi difetti ma caratteristiche tipiche del marmo. Ogni prodotto risulterà unico, esclusivo e non replicabile.
I nostri marmi vengono trattati con un prodotto idrorepellente che permette una maggiore protezione della superficie stessa, aumentando l'impermeabilità.
Questo trattamento non esclude la vulnerabilità del marmo alle sostanze acide.

TECHNICAL INFORMATION ON THE MATERIALS

MARBLE | The marble is a natural material of sedimentary origin that can present particularities such as veins, slight surface irregularities, different colors and crystallizations. These peculiarities are to be attributed to the naturalness of the material and are not to be considered defects but typical characteristics of marble. Each product will be unique, exclusive and non-replicable.
Our marbles are treated with water-repellent products which affords greater protection to the surface of the marble, improving its impermeability.
This treatment doesn't exclude the vulnerability of the marble to acid substances.

Cm	**Inches**
260 x 120 x 74	102½" x 47¼" x 29¼"
260 x 140 x 74	102½" x 55¼" x 29¼"
280 x 120 x 74	110¼" x 47¼" x 29¼"
280 x 140 x 74	110¼" x 55¼" x 29¼"
300 x 120 x 74	118¼" x 47¼" x 29¼"
300 x 140 x 74	118¼" x 55¼" x 29¼"
360 x 120 x 74	141¾" x 47¼" x 29¼"
360 x 140 x 74	141¾" x 55¼" x 29¼"
400 x 120 x 74	157½" x 47¼" x 29¼"
400 x 140 x 74	157½" x 55¼" x 29¼"

Technical drawing p. 14

STRUTTURA/STRUCTURE

Marmo satinato Dover white
Satin Dover white marble

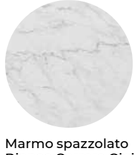

Marmo spazzolato Bianco Carrara Gioia
Brushed Bianco Carrara Gioia marble

Breccia Sarda levigato opaco
Honed mat Breccia Sarda

Marmo Arabescato Orobico Rosso satinato
Arabescato Orobico Rosso satin marble

Nero Marquinia levigato opaco
Honed mat Nero Marquinia

▲ **SELCE-T**
Polvere di pietre naturali "Conchiglia" / Lazy Susan Breccia Sarda levigato opaco
Natural stone powder "Conchiglia" / Honed mat Breccia Sarda Lazy Susan

Selce-T

Studiopepe / 2024

Tavolo realizzato applicando polvere di pietre naturali attraverso una tecnica di spatolatura manuale.
Disponibile nei colori "bruciato", "crema", "conchiglia" e "grafite".
Disponibile versione XL con due piani affiancati.
Giunzione tra i piani in metallo verniciato nello stesso colore del piano.

Su richiesta, il tavolo può essere realizzato a misura.

Su richiesta, Lazy Susan in appoggio disponibile nella stessa finitura del tavolo oppure in marmo Breccia Sarda levigato opaco.

! **Per versioni customizzate, la misura delle basi è standard, la quantità e la tipologia delle basi verranno definiti al momento dell'ordine.**

Trattandosi di una miscela di pietre naturali polverizzate, non si garantisce un'uniformità nelle tonalità cromatiche.

Table made by applying natural stone powder through a manual spatula technique.
Available in "bruciato", "crema", "conchiglia" and "grafite" colors.
XL version available with two tops side by side.
Joint between the tops in metal painted in the same colour as the top.

Upon request, the table can be custom-made.

Upon request, a freestanding Lazy Susan is available in the same finish as the table or in honed mat Breccia Sarda marble.

! For customized versions, the base dimensions are standard, while the quantity and type of bases will be determined at the time of order.

Since it is a mixture of pulverized natural stones, uniformity in the color shades is not guaranteed.

	Cm	Inches
	Ø130 x 75	Ø51¼" x 29¾"
	Ø150 x 75	Ø59¼" x 29¾"
	Ø180 x 75	Ø71" x 29¾"
NEW	**Ø200 x 75**	**Ø78¾" x 29¾"**
	Lazy susan | Ø 70	**Lazy susan | Ø 27¾"**
	Lazy susan | Ø 90	**Lazy susan | Ø 35½"**
	Lazy susan | Ø 110	**Lazy susan | Ø 43½"**
	220 x 120 x 75	86¾" x 47¼" x 29¾"
	240 x 120 x 75	94½" x 47¼" x 29¾"
	280 x 130 x 75	110¼" x 51¼" x 29¾"
	300 x 130 x 75	118¼" x 51¼" x 29¾"
	360 x 130 x 75	141¾" x 51¼" x 29¾"
	430 x 130 x 75	169½" x 51¼" x 29¾"
	500 x 130 x 75	197" x 51¼" x 29¾"

Technical drawing p. 15

STRUTTURA/STRUCTURE

Polvere di pietre naturali "Crema"
Natural stone powder "Crema"

Polvere di pietre naturali "Bruciato"
Natural stone powder "Bruciato"

Polvere di pietre naturali "Conchiglia"
Natural stone powder "Conchiglia"

Polvere di pietre naturali "Grafite"
Natural stone powder "Grafite"

LAZY SUSAN

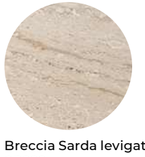

Breccia Sarda levigato opaco
Honed mat Breccia Sarda

Polvere di pietre naturali "Crema"
Natural stone powder "Crema"

Polvere di pietre naturali "Bruciato"
Natural stone powder "Bruciato"

Polvere di pietre naturali "Conchiglia"
Natural stone powder "Conchiglia"

Polvere di pietre naturali "Grafite"
Natural stone powder "Grafite"

› INDEX

GENERAL INDICATION

● **finitura possibile**
finishing possible

CRISTALLO / GLASS

	Bronzo antico / piombo / Antique bronze / lead	**Bronzo patinato /** Patinated bronze	**"Cashmere" gold grey / anthracite**	**Craquelé**	**Extralight**	**"Grigio Italia" /** "Grigio Italia" smoked	**Retroverniciato brillante/** Bright painted	**Retroverniciato satinato /** Satin painted	**Trasparente /** Transparent	**Vetro riciclato /** Recycled glass	**"Voile" /** "Voile"
Oto		●					●	●			
Platium Class											
Selce-T											

MARMO - PIETRE /MARBLE-STONES

	Arabescato Orobico Rosso	**Bianco Carrara Gioia**	**Bianco Statuario**	**Breccia Sarda**	**Calacatta Vagli**	**Cemento alleggerito avorio/carbone /** Lightened concrete ivory/charcoal	**Ceppo di Grè®**	**Dover white**	**Fior di Pesco**	**Nero Marquinia**	**Sahara Noir**	**Stardust Grey**	**Verde Alpi**
Oto													
Platium Class	●	●		●				●		●			
Selce-T													

LEGNO/WOOD

	Acero Frisé grigio scuro/ Marble Frisè dark grey	**"Ebano Capri"**	**Frassino tinto bianco a poro aperto /** White open pore stained ash	**Frassino tinto nero a poro aperto /** Black open pore stained ash	**Intarsio motivo "Tweed" /** Inlaid wood with "tweed" pattern	**Laccato lucido "total color" /** Glossy lacquered "total color"	**Spatolato a mano /** Hand-spatulated	**Noce "Colore" Frisé /** "Colore" Frisè Walnut	**Palissandro India/alluminio /** India rosewood and aluminium	**Ruggine /** Rust
Oto										
Platium Class										
Selce-T										

METALLO/METAL

	Acciaio inox lucido "supermirror" / "Supermirror" bright stainless steel	**Metallo cromato /** Chromed metal	**Metallo brunito a mano "dark" /** "Dark" hand burnished metal	**Metallo cromato nero /** Black chromed metal	**Metallo laccato color "fango" /** "Laquered lacquered "fango" colour	**Metallo laccato nero /** Black metal lacquered	**Metallo nichelato lucido /** Bright nickel-plated metal	**Metallo ottonato lucido /** Bright brassed metal	**Metallo verniciato bronzo antico / piombo /** Antique bronze / lead painted	**Metallo verniciato bronzo patinato /** Patinated bronze painted metal	**Metallo verniciato lucido /** Bright lacquered metal	**Ottone brunito a mano /** Hand burnished brass	**Ottone cromato nero /** Black chromed brass	**Ottone lucido /** Bright brass	**Ottone nichelato lucido /** Bright nickel-plated brass	**Ottone ramato /** Coppered brass	**Ottone satinato /** Satin brass
Oto										●	●						
Platium Class																	
Selce-T																	

POLVERI/ POWDER

	Polvere di pietre naturali / Natural stone powder
Oto	
Platium Class	
Selce-T	●

› INDEX

Oto | Oscar e Gabriele Buratti , 2015

Product information / p. 6

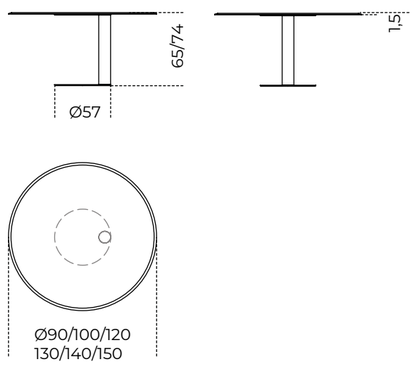

Selce-T | Studiopepe , 2024

Product information / p. 10

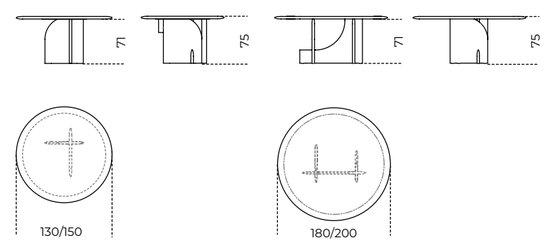

Lazy Susan

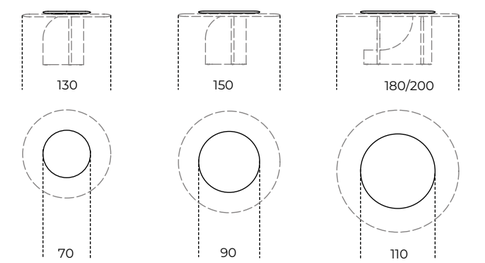

Lazy Susan per Ø130cm
Lazy susan for Ø130cm

Lazy Susan per Ø150cm
Lazy susan for Ø150cm

Lazy Susan per Ø180/200cm
Lazy susan for Ø180/200cm

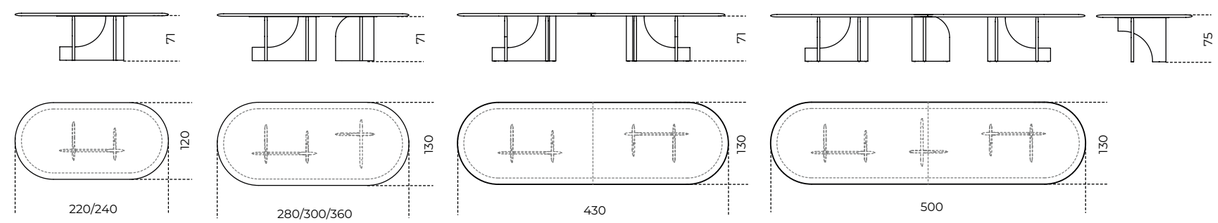

Platium Class | Oscar e Gabriele Buratti , 2026

Product information / p. 8

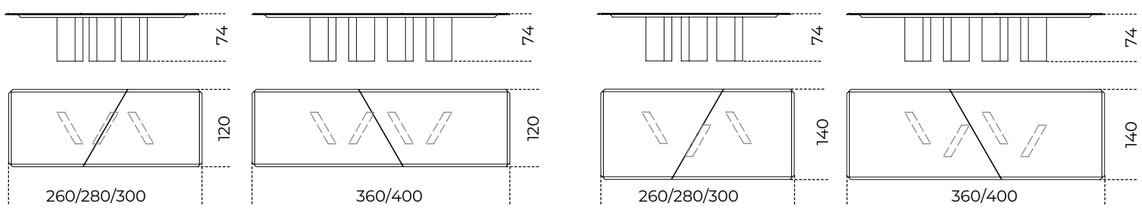

Sedute | Seatings

HALF-PIPE | *Francesco Meda & David Lopez Quincoces*
SAKI | *Oscar e Gabriele Buratti*

▲ **HALF-PIPE**
BonBon Glass "ciliegia"

Half-Pipe

Francesco Meda & David Lopez Quincoces / 2026

Poltrona realizzata con polvere di vetro riciclato BonBon Glass disponibile nei colori "ciliegia" o "menta-glaciale".
Disponibile anche versione realizzata con polvere di travertino.
Dettagli in metallo nichel satinato.

Su richiesta cuscino seduta in appoggio in poliuretano espanso indeformabile rivestito in pelle fard nei colori del campionario.
Non sfoderabile.

! **Non sfoderabile.**

Armchair made of recycled glass powder BonBon Glass available in the colors "ciliegia" or "menta-glaciale".
Also available version made of travertine powder.
Satin nickel metal details.

Upon request, a seat cushion in non-deformable foam polyurethane covered by leather fard as per samples.
Not removable cover.

! Not removable cover.

▲ BonBon Glass " ciliegia"

Cm
60 x 49 x 65,5

Inches
23¾" x 19½" x 26"

For technical drawing p. 28

STRUTTURA/STRUCTURE

BonBon Glass "ciliegia"

BonBon Glass "menta-glaciale"

Polvere di travertino
Travertine powder

RIVESTIMENTO CUSCINO/ CUSHION COVER

Pelle Fard nei colori del campionario
Fard leather as per samples.

› INDEX

▲ BonBon Glass "ciliegia"
Cuscino rivestimento Fard amaranth 2337 /
Fard amaranth 2337 leather cushion

▲ BonBon Glass "menta-glaciale"
Cuscino rivestimento Fard ecru 2304 /
Fard ecru 2304 leather cushion

▲ Polvere di travertino / Cuscino rivestimento Fard ecru 2304
Travertine Powder / Fard ecru 2304 leather cushion

HALF-PIPE ▸
BonBon Glass "menta-glaciale"

› INDEX

▲ **SAKI**
Struttura frassino tinto nero a poro aperto / Rivestimento Fard loden green 2357
Black stained open pore ash structure / Cover Fard loden green 2357

Saki

Oscar e Gabriele Buratti / 2025

Sedia con struttura in massello di legno curvato.
Disponibile in frassino naturale, tinto nero a poro aperto, tinto tabacco a poro aperto, tinto "Pure" bianco a poro aperto, tinto grigio smoke a poro aperto, tinto creta a poro aperto, tinto wengè a poro aperto o tinto cenere a poro aperto.
Disponibile anche versione con struttura in legno laccato opaco a poro chiuso nei colori "Bianco Camargue", "Sabbia del Nilo", "Rosa Jaipur", "Bordeaux Etruria" e "Verde Provenza".
Seduta e schienale con struttura interna in legno e derivati con imbottitura in poliuretano espanso indeformabile a densità differenziate.

Rivestimento in tessuto o pelle nei colori del campionario.
Non sfoderabile.

Versione con braccioli.
Disponibile nuova laccatura opaca color "Beige Matera".

! Non sfoderabile.

Chair with solid wooden structure.
Available in natural ash, black stained open pore, tobacco stained open pore, "Pure" white stained open pore, grey smoke stained open pore, clay stained open pore, wengé stained open pore or cinder stained open pore ash.
Also available "Bianco Camargue", "Sabbia del Nilo", "Rosa Jaipur", "Bordeaux Etruria" and "Verde Provenza" opaque lacquered closed pore wooden version.
Seat and backrest with internal structure in wood and by-products with padding in non-deformable foam polyurethane in different densities.

Covered by fabric or leather as per samples.
Not removable cover.

NEW
Version with armrests.
Available new opaque lacquered finish colour "Beige Matera".

! Not removable cover.

▸
Struttura frassino tinto nero a poro aperto /
Rivestimento in fard loden green2357
Black stained open pore ash structure /
Cover in fard loden green 2357

◂
Struttura frassino tinto nero a poro aperto /
Rivestimento in fard loden green2357
Black stained open pore ash structure /
Cover in fard loden green 2357

	Cm	Inches
	51 x 61 x 79	20¼" x 24¼" x 31¼"
NEW	**Versione con braccioli**	**Version with armrests**
	56,5 x 61 x 79	**22¼" x 24¼" x 31¼"**

For technical drawing p. 28

STRUTTURA/STRUCTURE

Frassino naturale
Natural ash

Frassino tinto nero a poro aperto
Black stained open pore ash

Frassino tinto tabacco a poro aperto
Tobacco stained open pore ash

Frassino tinto "Pure" bianco a poro aperto
"Pure" white open pore stained ash

Frassino tinto grigio smoke a poro aperto
Grey smoke open pore stained ash

Frassino tinto creta a poro aperto
Clay stained open pore ash

Frassino tinto a wengè poro aperto
Wengè stained open pore ash

Frassino tinto cenere a poro aperto
Cinder stained open poreash

Legno laccato opaco a poro chiuso "Bianco Camargue"
Opaque lacquered closed pore wood "Bianco Camargue"

Laccato opaco a poro chiuso "Beige Matera"
Opaque lacquered closed pore wood "Beige Matera"

Legno laccato opaco a poro chiuso "Sabbia del Nilo"
Opaque lacquered closed pore wood "Sabbia del Nilo"

Legno laccato opaco a poro chiuso "Rosa Jaipur"
Opaque lacquered closed pore wood "Rosa Jaipur"

Legno laccato opaco a poro chiuso "Bordeaux Etruria"
Opaque lacquered closed pore wood "Bordeaux Etruria"

Legno laccato opaco a poro chiuso "Verde Provenza"
Opaque lacquered closed pore wood "Verde Provenza"

RIVESTIMENTO/COVER

Tessuto/pelle nei colori del campionario
Fabric/leather as per samples.

› INDEX

SAKI ▸
Legno laccato opaco a poro chiuso "Bordeaux Etruria"/ Fard amaranth 2337
Opaque lacquered closed pore wood "Bordeaux Etruria" / Fard amaranth 2337

› INDEX

	CAT.A										CAT.B																						CAT.C										CAT.D				CAT.L1			CAT.L2		
	Care	**Chill**	**Cozy**	**Delight**	**Gape**	**Hope**	**Infinity**	**Joy**	**Sauvage**	**Velvet**	**Berlino**	**Daze**	**Delia**	**Dumet**	**Flow**	**Glee**	**Glow**	**Harmony**	**Maze**	**Meta**	**Mingle**	**Nest**	**Path**	**Perky**	**Perseo**	**Plush**	**Sagi**	**Sofi**	**Soul**	**Tokyo**	**Touch**	**Twist**	**Vellus**	**Armónia**	**Bloom**	**Eden**	**Euphoria**	**Fluffy**	**Freedom**	**Futura**	**Origine**	**Raffia**	**Utopia**	**Wonder**	**Aiko**	**Diario**	**Pleasure**	**Zest**	**Fard**	**Soft**	**Suede**	**Aura**	**Leather**	**Nabuk**
Saki	x	x	●	●	●	x	●	x	x	●	x	●	●	●	●	●	●	●	●	●	●	●	●	●	●	●	x	x	●	x	●	●	●	●	●	x	x	●	●	x	●	x	●	x	x	●	x	●	●	●	●	●	x	●	●	●

● **Tecnicamente idoneo e coerente con l'estetica della collezione**
Technically suitable and consistent with the collection's aesthetic

x **Non fattibile per motivi tecnici**
NOT technically feasible

! **Gallotti&Radice declina ogni responsabilità rispetto le prestazioni tecniche ed estetiche dei prodotti realizzati con tessuti/pelli non consigliate.**

Gallotti&Radice declina ogni responsabilità rispetto alle prestazioni tecniche ed estetiche dei prodotti rivestiti con C.O.L. e C.O.M.

É possibile rivestire tutti i prodotti della collezione Gallotti&Radice con con tessuto/pelle cliente, previa approvazione di un campione.
Gallotti&Radice non è responsabile per quanto riguarda il risultato formale, la durata del tessuto e la costanza dei colori.

L'approvazione del tessuto fornito dal Cliente da parte di Gallotti&Radice si limita solamente alla realizzazione della tappezzeria.
Gallotti&Radice declina pertanto ogni responsabilità in merito alla resistenza all'uso, alla eventuale resistenza al fuoco o ad altre caratteristiche tecniche dei tessuti forniti dal Cliente.
Gallotti&Radice non è responsabile dei materiali inviati dal cliente, di eventuali difetti e carenze tecniche degli stessi, delle possibili reazioni difettose a prodotto tappezzato nonché delle istruzioni riguardanti manutenzione e lavaggio.

! Gallotti & Radice declines all responsibility for the technical and aesthetical performances of products made with non-recommended fabrics / leathers.

Gallotti & Radice declines all responsibility for technical and aesthetic performance of products covered with C.O.L. and C.O.M.

Furniture may be upholstered with customers' own fabrics after approval of a sample.
Gallotti&Radice is not responsible for the aesthetic result, durability of the fabric and the uniformity of the colours.

The approval by Gallotti&Radice of the C.O.L. and C.O.M is limited only to the upholstery. Gallotti&Radice therefore declines all responsibility for resistance to use, any resistance to fire or other technical characteristics of the fabrics supplied by the customer.
Gallotti & Radice is not responsible for the materials sent by the customer, for any defects and technical deficiencies of the same, for possible defective reactions to the upholstered product as well as for the instructions regarding maintenance and
washing.

› INDEX

Half-Pipe | Francesco Meda & David Lopez Quincoces , 2026

Product information / p. 18

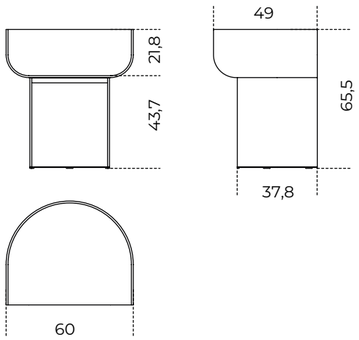

Saki | Oscar e Gabriele Buratti , 2025

Product information / p. 20

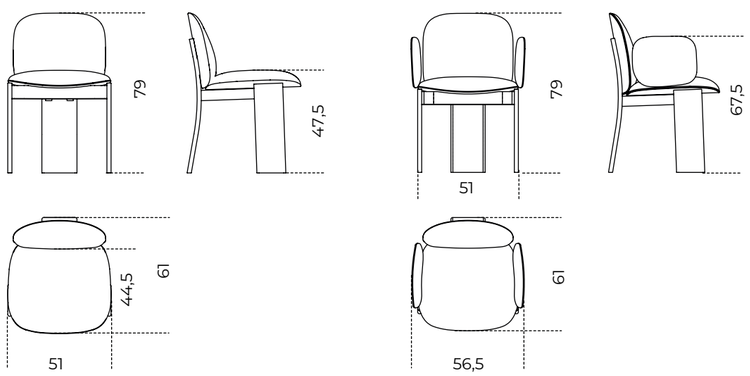

Divani e Poltrone | Sofas and Armchairs

CHOUPETTE | *Studiopepe*
ORMA | *Martina e Massimo Castagna*
SAKI ELITE | *Oscar e Gabriele Buratti*
TITTA | *Federica Biasi*

▲ **CHOUPETTE**
"Sabbia del Nilo" laccato opaco / Rivestimento Path amber 108
Opaque lacquered "Sabbia del Nilo" / Coverpath amber 108

Choupette

Studiopepe / 2026

Poltroncina con movimento girevole a 180° con ritorno con struttura interna in legno e derivati imbottita con poliuretano espanso indeformabile a densità differenziate e fibra poliestere.
Rivestita in tessuto o pelle nei colori del campionario. Rivestimento sfoderabile, non disponibile per le seguenti categorie: Cat. L1, L2 e pelle cliente/C.O.L..
Basamento in legno laccato opaco.
Colori disponibili: "Bianco Camargue", "Beige Matera", "Sabbia del Nilo", "Rosa Jaipur", "Rosso Persia", "Bordeaux Etruria", "Verde Provenza", "Blu Pacifico", "Grigio Londra", "Nero Giza".

Su richiesta disponibile in legno laccato nel colore RAL richiesto dal cliente.
Questa versione prevede tempi di produzione diversi dallo standard che verranno confermati al momento dell'ordine.

! **Rivestimento sfoderabile, non disponibile per le seguenti categorie: Cat. L1, L2 e pelle cliente/C.O.L..**

Versione RAL: Questa versione prevede tempi di produzione diversi dallo standard che verranno confermati al momento dell'ordine.

Armchair with 180° swivel movement with return. Internal structure in wood and by-products.
Padded with non-deformable foam polyurethane in different densities and polyester fibre.
Covered by fabric or leather as per samples. Removable cover, not available for the following categories: Cat. L1, L2 and customer/C.O.L. leather.
Opaque lacquered wooden base. Available colours: "Bianco Camargue", "Beige Matera", "Sabbia del Nilo", "Rosa Jaipur", "Rosso Persia", "Bordeaux Etruria", "Verde Provenza", "Blu Pacifico", "Grigio Londra", "Nero Giza".

"RAL version" in RAL customer's lacquered wood on request. For this version the production time is different and will be confirmed upon the order.

! Removable cover, not available for the following categories: Cat. L1, L2 and customer/C.O.L. leather.

"RAL version": For this version the production time is different and will be confirmed upon the order.

▲ "Bianco Camargue" laccato opaco / Rivestimento Vellus amber 009
Opaque lacquered "Bianco Camargue" / Cover Vellus amber 009

▲ Versione RAL laccato opaco / Rivestimento Path amber 108
RAL version opaque lacquered / CoverPath amber 108

▲ Versione RAL laccato opaco / Rivestimento pelle Aura camel 002
RAL version opaque lacquered / Cover Aura camel 002 leather

Cm
72,3 x 73,5 x 73

Inches
28½" x 29" x 28¾"

Technical drawing p.44

STRUTTURA/STRUCTURE

Laccato opaco "Bianco Camargue"
Opaque lacquered "Bianco Camargue"

Laccato opaco "Beige Matera"
Opaque lacquered "Beige Matera"

Laccato opaco "Sabbia del Nilo"
Opaque lacquered "Sabbia del Nilo"

Laccato opaco "Rosa Jaipur"
Opaque lacquered "Rosa Jaipur"

Laccato opaco "Rosso Persia"
Opaque lacquered "Rosso Persia"

Laccato opaco "Bordeaux Etruria"
Opaque lacquered "Bordeaux Etruria"

Laccato opaco "Verde Provenza"
Opaque lacquered "Verde Provenza"

Laccato opaco "Blu Pacifico"
Opaque lacquered "Blu Pacifico"

Laccato opaco "Grigio Londra"
Opaque lacquered "Grigio Londra"

Laccato opaco "Nero Giza"
Opaque lacquered "Nero Giza"

"Versione RAL"
"RAL Version"

RIVESTIMENTO/COVER

Sample box COVERS

Tessuto/pelle nei colori del campionario
Fabric as per samples.

› INDEX

▲ **ORMA**
Rivestimento pelle Aura espresso 004
Cover Aura espresso 004 leather

Orma

Martina e Massimo Castagna / 2026

Divano modulare con struttura interna in legno e derivati. Imbottitura in poliuretano espanso indeformabile a densità differenziate e fibra poliestere.
Sullo schienale e sulla seduta è prevista una fodera interna in fibra di poliestere riciclata e biodegradabile.

Disponibile con rivestimento in tessuto o pelle nei colori del campionario.
Rivestimento sfoderabile.

Zoccolo in abete e supporti schienali in legno rivestiti nello stesso tessuto/pelle del divano. Non sfoderabili.

Gli schienali includono un cuscino decorativo 60x60 in fibra di poliestere riciclata e biodegradabile con chiusura a cerniera.

Disponibili su richiesta con supplemento di prezzo cuscini schienale in fibra di poliestere riciclata e biodegradabile con o senza rullo reggicuscino in poliuretano espanso.
Gli schienali possono essere spostati lungo la seduta, predisposta con forature predefinite.

! Rivestimento sfoderabile.

Modular sofa with internal structure in wood and by-product. Padding in non-deformable polyurethane foam in different densities and polyester fiber.
An internal lining in recycled and biodegradable polyester fiber is provided on the backrest and the seat.
Available covered by fabric or leather as per samples. Removable cover.

Base in fir wood and wooden backrest supports upholstered in the same fabric/leather as the sofa. Not removable cover.

The backrests include one decorative cushion cm 60x60 in recycled and biodegradable polyester fiber, with zipper closure.

Backrest cushions in recycled and biodegradable polyester fiber are available on request with a price supplement, with or without a polyurethane foam roll support.
The backrests can be repositioned along the seat, which is designed with predefined holes.

! Removable cover.

Cm	**Inches**
ORMA120 | 120 x 120 x 42	ORMA120 | | 47¼" x 47¼" x 16¾"
ORMA195 | 195 x 120 x 42	ORMA195 | 77" x 47¼" x 16¾"
ORMA240 | 240 x 120 x 42	ORMA240 | 94½" x 47¼" x 16¾"
ORMA360 | 360 x 120 x 42	ORMA360 | 141¾" x 47¼" x 16¾"
ORMA SCHIENALE | 115 x 45 x 25	ORMA SCHIENALE | 45½" x 17¾" x 10"
ORMA SCHIENALE ANGOLARE | 115 x 115 x 25	ORMA SCHIENALE ANGOLARE | 45½" x 45½" x 10"
Cuscino schienale	Backrest cushion
60 x 60	23¾" x 23¾"
80 x 60	31½" x 31½"
Cuscino schienale con rullo	Backrest cushion with roll
60 x 60	23¾" x 23¾"
80 x 60	31½" x 31½"

Technical drawing p.44, 45

RIVESTIMENTO/COVER

Tessuto/pelle nei colori del campionario
Fabric as per samples.

› INDEX

◂
SAKI ELITE
Rivestimento Diario brown 001
Cover Diario brown 001

Saki Elite

Oscar e Gabriele Buratti / 2026

Poltrona lounge con struttura in massello di legno curvato.
Disponibile in frassino naturale, tinto nero a poro aperto, tinto tabacco a poro aperto, tinto "Pure" bianco a poro aperto, tinto grigio smoke a poro aperto, tinto creta a poro aperto, tinto wengè a poro aperto o tinto cenere a poro aperto.
Disponibile anche versione con struttura in legno laccato opaco a poro chiuso nei colori "Bianco Camargue", "Beige Matera", "Sabbia del Nilo", "Rosa Jaipur", "Bordeaux Etruria" e "Verde Provenza".
Seduta e schienale con struttura interna in legno e derivati con imbottitura in poliuretano espanso indeformabile a densità differenziate.

Rivestimento in tessuto o pelle nei colori del campionario.

Rivestimento sfoderabile, non disponibile per le seguenti categorie: Cat. L1, L2 e pelle cliente/C.O.L.

! Rivestimento sfoderabile, non disponibile per le seguenti categorie: Cat. L1, L2 e pelle cliente/C.O.L.

Lounge chair with solid wooden structure.
Available in natural ash, black stained open pore, tobacco stained open pore, "Pure" white stained open pore, grey smoke stained open pore, clay stained open pore, wengé stained open pore or cinder stained open pore ash.
Also available "Bianco Camargue", "Beige Matera", "Sabbia del Nilo", "Rosa Jaipur", "Bordeaux Etruria" and "Verde Provenza" opaque lacquered closed pore wooden version.
Seat and backrest with internal structure in wood and by-products with padding in non-deformable foam polyurethane in different densities.

Covered by fabric or leather as per samples.

Removable cover, not available for the following categories: Cat. L1, L2 and customer/C.O.L. leather.

! Removable cover, not available for the following categories: Cat. L1, L2 and customer/C.O.L. leather.

Cm
75 x 76,3 x 70

Inches
29¾" x 30¼" x 27¾"

Technical drawing p. 46

STRUTTURA/STRUCTURE

Frassino naturale
Natural ash

Frassino tinto nero a poro aperto
Black stained open pore ash

Frassino tinto tabacco a poro aperto
Tobacco stained open pore ash

Frassino tinto "Pure" bianco a poro aperto
"Pure" white open pore stained ash

Frassino tinto grigio smoke a poro aperto
Grey smoke open pore stained ash

Frassino tinto creta a poro aperto
Clay stained open pore ash

Frassino tinto a wengè poro aperto
Wengè stained open pore ash

Frassino tinto cenere a poro aperto
Cinder stained open poreash

Legno laccato opaco a poro chiuso "Bianco Camargue"
Opaque lacquered closed pore wood "Bianco Camargue"

Laccato opaco a poro chiuso "Beige Matera"
Opaque lacquered closed pore wood "Beige Matera"

Legno laccato opaco a poro chiuso "Sabbia del Nilo"
Opaque lacquered closed pore wood "Sabbia del Nilo"

Legno laccato opaco a poro chiuso "Rosa Jaipur"
Opaque lacquered closed pore wood "Rosa Jaipur"

Legno laccato opaco a poro chiuso "Bordeaux Etruria"
Opaque lacquered closed pore wood "Bordeaux Etruria"

Legno laccato opaco a poro chiuso "Verde Provenza"
Opaque lacquered closed pore wood "Verde Provenza"

RIVESTIMENTO/COVER

Sample box
COVERS

Tessuto/pelle nei colori del campionario
Fabric/leather as per samples.

› INDEX

▲ **TITTA**
Rivestimento Vellus amber 009
Cover Vellus amber 009

Titta

Federica Biasi / 2026

Poltroncina lounge con movimento girevole a 360°.
Struttura interna in legno e derivati imbottita con poliuretano espanso indeformabile a densità differenziate e fibra poliestere.
Completamente rivestita in tessuto o pelle nei colori del campionario.
Rivestimento non sfoderabile.

Disponibile anche versione fissa con piedini.

! Rivestimento sfoderabile, non disponibile per le seguenti categorie: Cat. L1, L2 e pelle cliente/C.O.L..

Lounge chair with 360° swivel movement. Internal structure in wood and by-products. Padded with non-deformable foam polyurethane in different densities and polyester fibre.
Completely covered by fabric or leather as per samples.
Not removable cover.

Also available fixed version with feet.

! Removable cover, not available for the following categories: Cat. L1, L2 and customer/C.O.L. leather.

Cm
60 x 60 x 57

Inches
23¾" x 23¾" x 22½"

Technical drawing P. 46

RIVESTIMENTO/COVER

Sample box
COVERS

Tessuto/pelle nei colori del campionario
Fabric as per samples.

› INDEX

	CAT.A										CAT.B																								CAT.C											CAT.D				CAT.L1				CAT.L2	
	Care	**Chill**	**Cozy**	**Delight**	**Gape**	**Hope**	**Infinity**	**Joy**	**Sauvage**	**Velvet**	**Berlino**	**Daze**	**Delia**	**Dumet**	**Flow**	**Glee**	**Glow**	**Harmony**	**Maze**	**Meta**	**Mingle**	**Nest**	**Path**	**Perky**	**Perseo**	**Plush**	**Sagi**	**Sofi**	**Soul**	**Tokyo**	**Touch**	**Twist**	**Vellus**	**Armónia**	**Bloom**	**Eden**	**Euphoria**	**Fluffy**	**Freedom**	**Futura**	**Origine**	**Raffia**	**Utopia**	**Wonder**	**Aiko**	**Diario**	**Pleasure**	**Zest**	**Fard**	**Soft**	**Suede**	**Aura**	**Leather**	**Nabuk**
Choupette	x	●	●	x	●	●	●	●	●	●	x	●	●	●	●	●	●	x	●	●	●	●	●	●	x		x	●	●	x	●	●	●	●	●	x	x	●	x	●	●	x	x	x	●	●	●	●	●	●	●	●	●	●
Orma	x	●	●	x	●	●	●	●	●	●	x	●	●	●	●	●	●	x	●	●	●	●	●	●	●	x	x	●	●	x	●	●	●	●	●	x	x	●	x	●	●	x	x	x	●	●	●	●	●	●	●	●	●	●
Saki Elite	●	●	●	●	●	●	●	●	●	●	●	●	●	●	●	●	●	●	●	●	●	●	●	●	●	x	●	●	●	●	●	●	●	●	●	●	●	●	●	●	●	●	●	●	●	●	●	●	●	●	●	●	●	●	●	●
Titta	●	●	●	x	●	●	●	●	●		x	●	●	●	●	●	●	x	●	●	●	●	●	●	x		x	●	●	x	●	●	●	●	●	x	x	●	x	●	●	x	x	●	●	●	x	●	x	●	●	●	●	●

● **Tecnicamente idoneo e coerente con l'estetica della collezione**
Technically suitable and consistent with the collection's aesthetic

X **Non fattibile per motivi tecnici**
NOT technically feasible

! **Gallotti&Radice declina ogni responsabilità rispetto le prestazioni tecniche ed estetiche dei prodotti realizzati con tessuti/pelli non consigliate.**

Gallotti&Radice declina ogni responsabilità rispetto alle prestazioni tecniche ed estetiche dei prodotti rivestiti con C.O.L. e C.O.M.

É possibile rivestire tutti i prodotti della collezione Gallotti&Radice con con tessuto/pelle cliente, previa approvazione di un campione.
Gallotti&Radice non è responsabile per quanto riguarda il risultato formale, la durata del tessuto e la costanza dei colori.

L'approvazione del tessuto fornito dal Cliente da parte di Gallotti&Radice si limita solamente alla realizzazione della tappezzeria.
Gallotti&Radice declina pertanto ogni responsabilità in merito alla resistenza all'uso, alla eventuale resistenza al fuoco o ad altre caratteristiche tecniche dei tessuti forniti dal Cliente.
Gallotti&Radice non è responsabile dei materiali inviati dal cliente, di eventuali difetti e carenze tecniche degli stessi, delle possibili reazioni difettose a prodotto tappezzato nonché delle istruzioni riguardanti manutenzione e lavaggio.

! Gallotti & Radice declines all responsibility for the technical and aesthetical performances of products made with non-recommended fabrics / leathers.

Gallotti & Radice declines all responsibility for technical and aesthetic performance of products covered with C.O.L. and C.O.M.

Furniture may be upholstered with customers' own fabrics after approval of a sample.
Gallotti&Radice is not responsible for the aesthetic result, durability of the fabric and the uniformity of the colours.

The approval by Gallotti&Radice of the C.O.L. and C.O.M is limited only to the upholstery. Gallotti&Radice therefore declines all responsibility for resistance to use, any resistance to fire or other technical characteristics of the fabrics supplied by the customer.
Gallotti & Radice is not responsible for the materials sent by the customer, for any defects and technical deficiencies of the same, for possible defective reactions to the upholstered product as well as for the instructions regarding maintenance and washing.

› INDEX

Choupette | Studiopepe , 2026

Product information / p.32

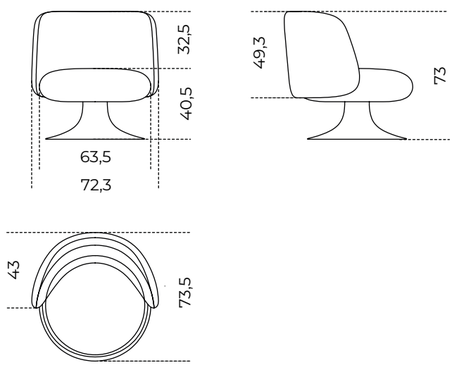

Orma | Martina e Massimo Castagna , 2026

Product information / p.34

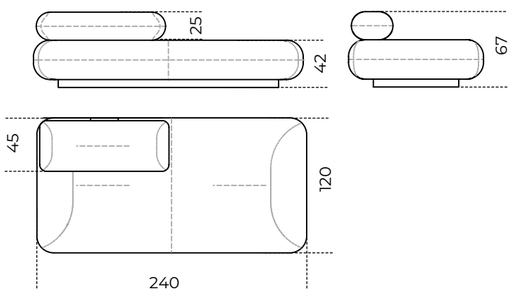

Moduli / Modules

ORMA120 **ORMA195** **ORMA240** **ORMA360**

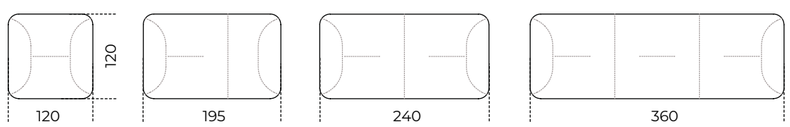

Schienali / Backrests
ORMA SCHIENALE 115

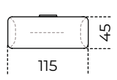

ORMA SCHIENALE ANGOLARE 115

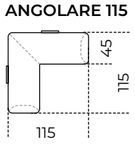

Cuscini schienale / Backrests cushions

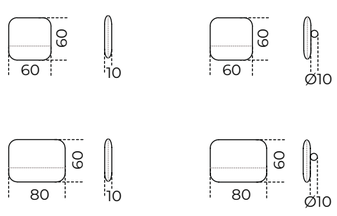

Composizioni
Compositions

PRODUCT INFORMATION

Composizione 1 / Composition 1

360 x 360 x 67h
141¾" x 141¾" x 26½"h

Composta da
Composed by
n.1 ORMA120
n.1 ORMA240
n.1 ORMA360
n.4 ORMA SCHIENALE 115
n.1 ORMA SCHIENALE ANGOLARE 115

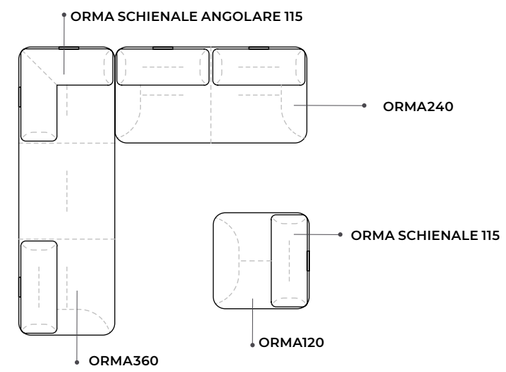

Composizione 2 / Composition 2

360 x 360 x 67h
141¾" x 141¾" x 26½"h

Composta da
Composed by
n.1 ORMA195
n.3 ORMA240
n.4 ORMA SCHIENALE 115

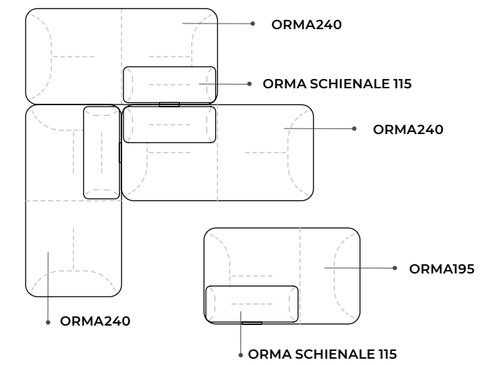

Composizione 3 / Composition 3

360 x 120 x 67h
141¾" x 47¼" x 26½"h

Composta da
Composed by
n.1 ORMA360
n.2 ORMA SCHIENALE 115
n.1 ORMA SCHIENALE ANGOLARE 115

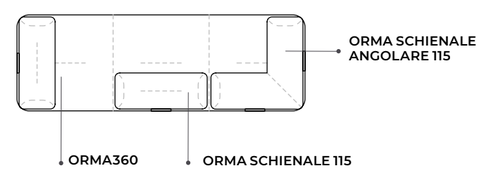

Composizione 4 / Composition 4

360 x 195 x 67h
141¾" x 77" x 26½"h

Composta da
Composed by
n.2 ORMA195
n.1 ORMA240
n.3 ORMA SCHIENALE 115
n.1 ORMA SCHIENALE ANGOLARE 115

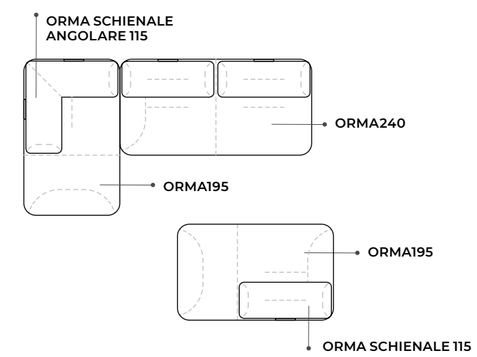

Composizione 5 / Composition 5

480 x 360 x 67h
189" x 141¾" x 26½"h

Composta da
Composed by
n.1 ORMA195
n.1 ORMA240
n.1 ORMA360
n.4 ORMA SCHIENALE 115
n.1 ORMA SCHIENALE ANGOLARE 115

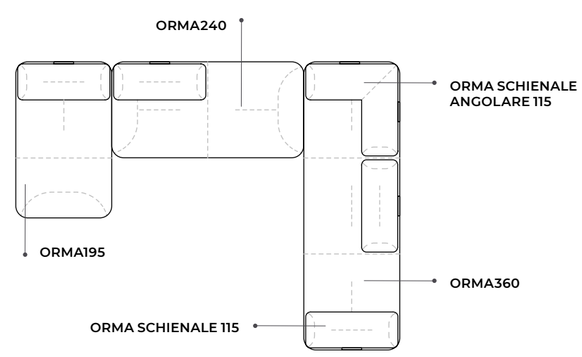

› INDEX

Saki Elite | Oscar e Gabriele Buratti , 2026

Product information / p.38

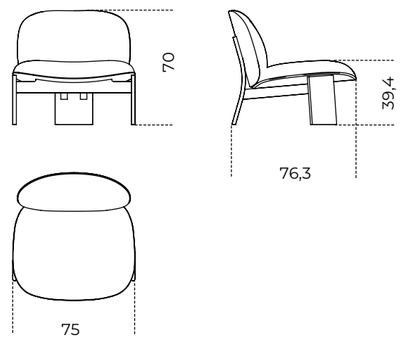

Titta | Federica Biasi , 2026

Product information / p.40

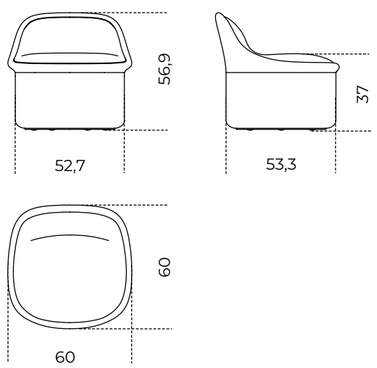

Tavolini | Coffee tables

ARCH | *David/Nicolas*
DOCK | *Marialaura Rossiello Irvine*
GARÇON | *Studiopepe*
HAUMEA ANNIVERSARY | *Massimo Castagna*
MIRAGE | *Studiopepe*
MIRAGE MARBLE | *Studiopepe*
RI-GIRO | *Samuele Tremolada*
T35 TRIO | *Pierangelo Gallotti*
VALEC | *Studio G&R*

▲ **ARCH**
Acciaio inox vibrato
Brushed stainless steel

Arch

David / Nicolas / 2025

Tavolino accostabile realizzato con pannelli in acciaio inox lucido "supermirror". Disponibile anche in acciaio inox vibrato. Montato su ruote. In dotazione sono forniti anche i piedini.

Su richiesta cuscino in appoggio rivestito in pelle fard nei colori del campionario. Non sfoderabile.

Side table made with "supermirror" stainless steel panels. Also available in brushed stainless steel. Mounted on castors. Feet are also included for use without castors.

Loose cushion covered by leather Fard as per samples, available on request. Not removable cover.

Cm	**Inches**
80 x 36,8 x 25	31½" x 14½" x 10"
80 x 36,8 x 30	31½" x 14½" x 12"
80 x 36,8 x 35	31½" x 14½" x 14"
80 x 36,8 x 40	31½" x 14½" x 15¾"

For technical drawing p.70

STRUTTURA/STRUCTURE

Alluminio inox lucido "supermirror"
"Supermirror" stainless steel

Alluminio inox vibrato
Brushed stainless steel

RIVESTIMENTO CUSCINO/ CUSHION COVER

Pelle Fard nei colori del campionario
Fard leather as per samples.

› INDEX

▲ **DOCK**
Polvere di Travertino, BonBon Glass "menta-glaciale", BonBon Glass "ciliegia"
Travertine powder, BonBon Glass "menta-glaciale", BonBon Glass "ciliegia"

Dock

Marialaura Rossiello Irvine / 2026

Tavolino realizzato in polvere di travertino.
Disponibile anche in polvere di vetro riciclato BonBon Glass disponibile nei colori "ciliegia" o "menta-glaciale".

! Peso: 8 kg

Sconsigliato posizionamento su tappeto.

Coffee table made of travertine powder.
Also available in recycled glass powder BonBon Glass available in the colors "ciliegia" or "menta-glaciale".

! Weigh: 8 kg

Not recommended for positioning on carpet.

DOCK ▸
Polvere di Travertino
Travertine powder

▲ **DOCK**
BonBon Glass "menta-glaciale"

◂ DOCK
BonBon Glass "ciliegia"

Cm
40 x 20 x 50

Inches
15¾" x 8" x 19¾"

For technical drawing p.70

Polvere di Travertino
Travertine powder

BonBon Glass "ciliegia"

BonBon Glass "menta-glaciale"

› INDEX

▲ **GARÇON**
Base polvere di travertino / Piano rivestito in Fard silt 2324
Travertine powder base / Top cover in Fard silt 2324

Garçon

Studiopepe / 2026

Tavolino con base realizzata con polvere di vetro riciclato BonBon Glass disponibile nei colori "ciliegia" o "menta-glaciale.
Disponibile anche in polvere di travertino. Piano in legno rivestito in pelle fard nei colori del campionario.
Disponibile anche laccato lucido o opaco. Colori disponibili: "Bianco Camargue", "Beige Matera", "Sabbia del Nilo", "Rosa Jaipur", "Rosso Persia", "Bordeaux Etruria", "Verde Provenza", "Blu Pacifico", "Grigio Londra", "Nero Giza".

! Sconsigliato posizionamento su tappeto.

Coffee table with base made of recycled glass powder BonBon Glass available in the colors "ciliegia" or "menta-glaciale".
Also available version made of travertine powder. Wooden top covered by leather Fard as per samples.
Also available with glossy or opaque lacquered wooden top. Available colours: "Bianco Camargue", "Beige Matera", "Sabbia del Nilo", "Rosa Jaipur", "Rosso Persia", "Bordeaux Etruria", "Verde Provenza", "Blu Pacifico", "Grigio Londra", "Nero Giza".

! Not recommended for positioning on carpet.

▲ **GARÇON**
Polvere di Travertino /Piano rivestito Fard silt 2324
Travertine powder / Fard silt 2324 leather top

◀ **GARÇON**
BonBon Glass "ciliegia" / Piano legno laccato lucido Bordeaux Etruria
BonBon Glass "ciliegia" / Bordeaux Etruria glossy lacquered wood top

Cm
45 x 48 x 48,3

Inches
17¾" x 19" x 19¼"

For technical drawing, p 70

BASE/BASE

BonBon Glass "ciliegia"

BonBon Glass "menta-glaciale"

Polvere di Travertino
Travertine powder

PIANO/TOP

Pelle Fard nei colori del campionario
Leather Fard per samples.

▲ **HAUMEA ANNIVERSARY**
Ottone nichelato lucudo / cristallo bronzo / metallo nichelato lucido / Travertino Silver
Bright nickel-plated brass / bronze glass / bright nickel-plated metal / Travertino Silver

Haumea Anniversary

Massimo Castagna / 2026

Tavolino con piano in cristallo extralight temperato 10mm.
Su richiesta piano in cristallo bronzo temperato 10mm.
Base in marmo Travertino Silver spazzolato naturale (non resinato), cilindro centrale in metallo nichelato lucido e ciotola in ottone nichelato lucido.

Per versione XS e S: sconsigliato posizionamento su tappeto.

! Per versione XS e S: sconsigliato posizionamento su tappeto.

NOTE TECNICHE SUI MATERIALI

CRISTALLO | Le finiture esclusive risultato della lavorazione manuale realizzata sul cristallo possono presentare striature e differenze cromatiche.
Queste caratteristiche non devono essere considerate difetti ma elementi distintivi del processo artigianale che esaltano la bellezza e la peculiarità del pezzo unico.

MARMO | Il marmo è un materiale naturale di origine sedimentaria che può presentare particolarità come venature, lievi irregolarità superficiali, colorazioni differenti e cristallizzazioni. Queste peculiarità sono da attribuirsi alla naturalezza del materiale e non sono da considerarsi difetti ma caratteristiche tipiche del marmo.
Ogni prodotto risulterà unico, esclusivo e non replicabile.
I nostri marmi vengono trattati con un prodotto idrorepellente che permette una maggiore protezione della superficie stessa, aumentando l'impermeabilità.
Questo trattamento non esclude la vulnerabilità del marmo alle sostanze acide.

Coffee table with 10mm extralight tempered glass top.
Upon request, 10mm tempered bronze glass. Natural brushed Travertino Silver (not treated with resin) base, central cylinder in bright nickel-plated metal and bowl in bright nickel-plated brass.

For XS and S versions: not recommended for positioning on carpet.

! For XS and S versions: not recommended for positioning on carpet.

TECHNICAL INFORMATION ON THE MATERIALS

GLASS | Exclusive finishes, resulting from the craftsmanship on the glass, may show streaks and chromatic differences. These characteristics should not be considered imperfections but distinctive evidence of the hand-made process that enhance the

beauty and peculiarity of the unique piece.

MARBLE | The marble is a natural material of sedimentary origin that can present particularities such as veins, slight surface irregularities, different colors and crystallizations. These peculiarities are to be attributed to the naturalness of the material and are not to be considered defects but typical characteristics of marble.
Each product will be unique, exclusive and non-replicable.
Our marbles are treated with water-repellent products which affords greater protection to the surface of the marble, improving its impermeability.
This treatment doesn't exclude the vulnerability of the marble to acid substances.

Cm
XS | Ø50 x 48
S | Ø50 x 56
M | Ø80 x 40
L | Ø120 x 33

Inches
XS | Ø19¾" x 19"
S | Ø19¾" x 22¼"
M | Ø31½" x 15¾"
L | Ø47¼" x 13"

For technical drawing p. 71

PIANO/TOP

Cristallo extralight
Extralight glass

Cristallo bronzo
Bronze glass

BASE/BASE

Travertino Silver spazzolato naturale
Natural brushed
Travertino Silver

CILINDRO CENTRALE/ CENTRAL CYLINDER

Ottone nichelato lucido
Bright nickel-plated brass

CIOTOLA/BOWL

Ottone nichelato lucido
Bright nickel-plated brass

▲ **MIRAGE**
Piano grigio umbro brillante /
gambe cristallo grigio perla
Grigio umbro bright painted glassl top /
Pearl grey glass legs

Mirage

Studio G&R / 2025

Tavolino con piano in acciaio inox lucido e gambe realizzate a mano con doghe di cristallo extralight 8mm fuse e disposte in differenti altezze e con dimensioni differenti.
Parti metalliche in acciaio inox lucido.
Trattandosi di prodotti realizzati artigianalmente, le misure potrebbero subire variazioni dovute alla fusione del cristallo.

Disponibile versione con piano in cristallo retroverniciato brillante 15mm nei colori del nostro campionario oppure con piano in legno rivestito in foglia alluminio "Saturno Siderale" applicata con lavorazione manuale ed esclusiva.

Disponibili anche gambe realizzate a mano con doghe di cristallo nei colori ametista e grigio perla.

Coffee table with bright stainless steel top and legs handmade with 8mm extralight glass slats fused and arranged at different heights and with different sizes.
Metal parts in bright stainless steel.
As these are handcrafted products, the measurements may vary due to the fusion of the glass.

Available version with 15mm bright painted glass top as per samples or with wooden top covered by aluminium leaf "Saturno Siderale" applied by hand with an exclusive treatment.

Also available handmade legs with glass slats in amethyst and pearl grey colors.

NOTE TECNICHE SUI MATERIALI

CRISTALLO | Le finiture esclusive risultato della lavorazione manuale realizzata sul cristallo possono presentare striature e differenze cromatiche.
Queste caratteristiche non devono essere considerate difetti ma elementi distintivi del processo artigianale che esaltano la bellezza e la peculiarità del pezzo unico.

TECHNICAL INFORMATION ON THE MATERIALS

GLASS | Exclusive finishes, resulting from the craftsmanship on the glass, may show streaks and chromatic differences. These characteristics should not be considered imperfections but distinctive evidence of the hand-made process that enhance the beauty and peculiarity of the unique piece.

▲ **MIRAGE**
Piano acciaio inox lucido / gambe cristallo extralight
Bright stainless steel top / Extralight glass legs

▲ **MIRAGE**
Piano cristallo retroverniciato grigio umbro brillante / gambe cristallo grigio perla
Grigio umbro bright painted glassl top / Pearl grey glass legs

	Cm	Inches
	46.5 x 46.5 x 49,2	18½" x 18½" x 19½"
	100 x 100 x 40,7	39½" x 39½" x 16¼"
	120 x 120 x 40,7	47¼" x 47¼" x 16¼"
NEW	**140 x 70 x 40,7**	**55¼" x 27¾" x 16¼"**
	140 x 140 x 40,7	55¼" x 55¼" x 16¼"

For technical drawing p.71

PIANO/TOP

Acciaio inox lucido
Bright stainless steel

Cristallo brillante nei colori del campionario
Bright glass version as per samples

Legno rivestito foglia alluminio "Saturno Siderale"
Wood cover by aluminium leaf "Saturno Siderale"

GAMBE/LEGS

Cristallo extraight
Extralight glass

Cristallo ametista
Ametista glass

Cristallo grigio perla
Pearl grey glass

PARTI METALLICHE / METAL PARTS

Acciaio inox lucido
Bright stainless steel

› INDEX

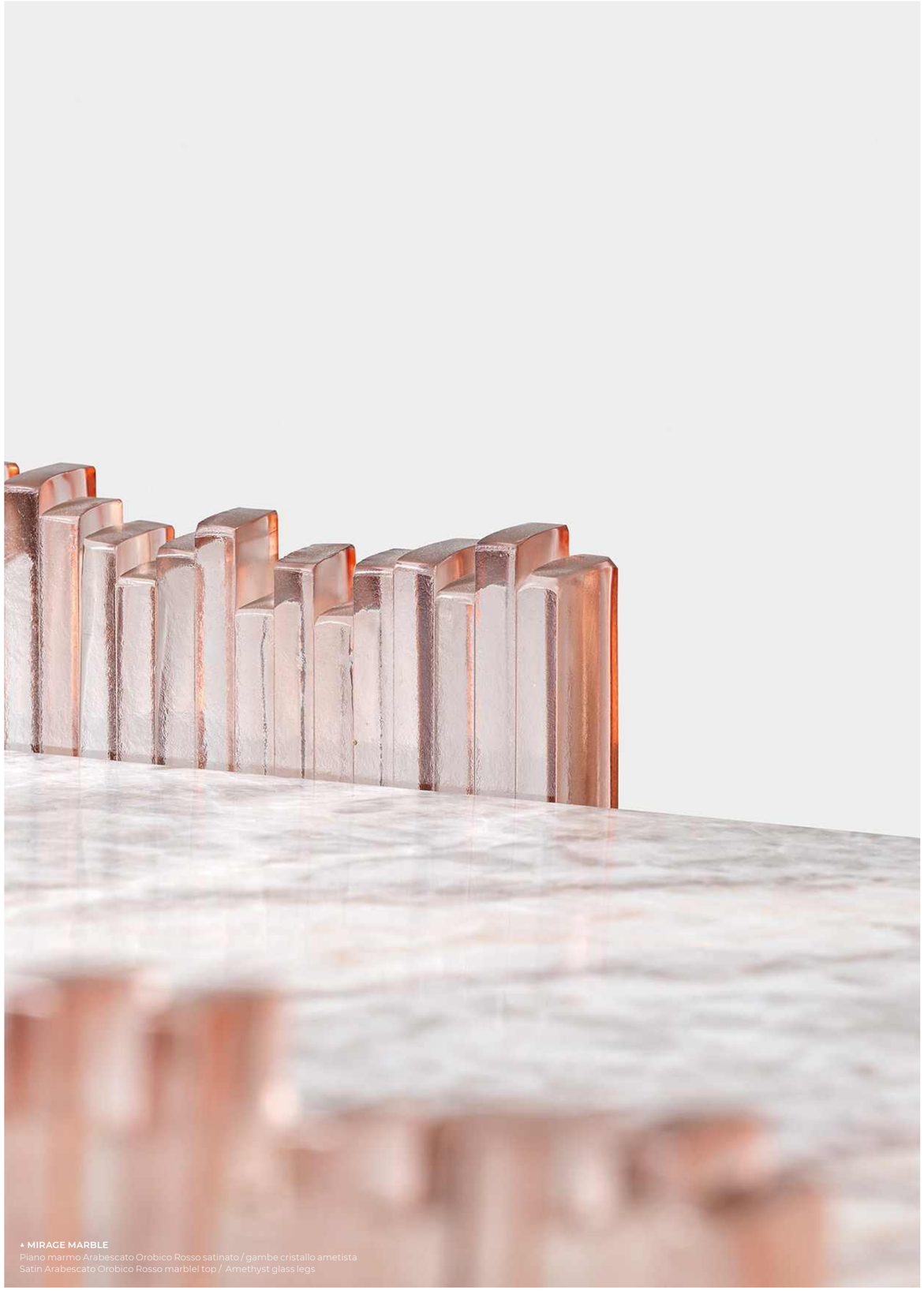

▲ MIRAGE MARBLE
Piano marmo Arabescato Orobico Rosso satinato / gambe cristallo ametista
Satin Arabescato Orobico Rosso marblel top / Amethyst glass legs

Mirage Marble

Studio G&R / 2025

Tavolino con piano in marmo 20mm e gambe realizzate a mano con doghe di cristallo extralight 8mm fuse e disposte in differenti altezze e con dimensioni differenti. Disponibili anche gambe realizzate a mano con doghe di cristallo nei colori ametista e grigio perla.

Marmi disponibili:
Arabescato Cameo satinato, Arabescato Orobico Rosso satinato, Dover White satinato, Nero Marquinia levigato opaco, Travertino Silver spazzolato naturale (non resinato) e Travertino Romano spazzolato naturale (non resinato).

Parti metalliche in acciaio inox lucido.

Trattandosi di prodotti realizzati artigianalmente, le misure potrebbero subire variazioni dovute alla fusione del cristallo.

Coffee table with 20mm marble top and legs handmade with 8mm extralight glass slats fused and arranged at different heights and with different sizes.
Also available handmade legs with glass slats in amethyst and pearl grey colors.

Available marbles:
Satin Arabescato Cameo, satin Arabescato Orobico Rosso, satin Dover White, honed mat Nero Marquinia, natural brushed Travertino Silver (not treated with resin), and natural brushed Travertino Romano (not treated with resin).

Metal parts in bright stainless steel.

As these are handcrafted products, the measurements may vary due to the fusion of the glass.

NOTE TECNICHE SUI MATERIALI

CRISTALLO | Le finiture esclusive risultato della lavorazione manuale realizzata sul cristallo possono presentare striature e differenze cromatiche.
Queste caratteristiche non devono essere considerate difetti ma elementi distintivi del processo artigianale che esaltano la bellezza e la peculiarità del pezzo unico.

MARMO | Il marmo è un materiale naturale di origine sedimentaria che può presentare particolarità come venature, lievi irregolarità superficiali, colorazioni differenti e cristallizzazioni. Queste peculiarità sono da attribuirsi alla naturalezza del materiale e non sono da considerarsi difetti ma caratteristiche tipiche del marmo.
Ogni prodotto risulterà unico, esclusivo e non replicabile.
I nostri marmi vengono trattati con un prodotto idrorepellente che permette una maggiore protezione della superficie stessa, aumentando l'impermeabilità.
Questo trattamento non esclude la vulnerabilità del marmo alle sostanze acide.

TECHNICAL INFORMATION ON THE MATERIALS

GLASS | Exclusive finishes, resulting from the craftsmanship on the glass, may show streaks and chromatic differences. These characteristics should not be considered imperfections but distinctive evidence of the hand-made process that enhance the beauty and peculiarity of the unique piece.

MARBLE | The marble is a natural material of sedimentary origin that can present particularities such as veins, slight surface irregularities, different colors and crystallizations. These peculiarities are to be attributed to the naturalness of the material and are not to be considered defects but typical characteristics of marble.
Each product will be unique, exclusive and non-replicable.
Our marbles are treated with water-repellent products which affords greater protection

▲ **MIRAGE MARBLE**
Piano marmo Arabescato Cameo satinato / gambe grigio perla
Satin Arabescato Orobico Rosso marble top / Pearl grey glass legs

Cm	**Inches**
46 x 46 x 49,2	18¼" x 18¼" x 19½"
100 x 100 x 40,7	39½" x 39½" x 16¼"

For technical drawing p.72

PIANO/TOP

Arabescato Cameo satinato
Satin Arabescato Cameo

Arabescato Orobico Rosso satinato
Arabescato Orobico Rosso satin

Dover White satinato
Satin Dover white

Nero Marquinia levigato opaco
Nero Marquinia honed mat

GAMBE/LEGS

Cristallo extraight
Extralight glass

Cristallo ametista
Amethyst glass

Cristallo grigio perla
Pearl grey glass

PARTI METALLICHE / METAL PARTS

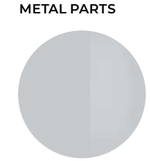

Acciaio inox lucido
Bright stainless steel

› INDEX

▲ **RI-GIRO**
BonBon Glass " menta-glaciale"

Ri-Giro

Samuele Tremolada / 2026

Tavolino realizzato con polvere di vetro riciclato BonBon Glass disponibile nei colori "ciliegia" o "menta-glaciale.
Disponibile anche versione realizzata con polvere di travertino.
Basamento in legno verniciato nero.

Coffee table made of recycled glass powder BonBon Glass available in the colors "ciliegia" or "menta-glaciale".
Also available version made of travertine powder.
Base in black painted wood.

Cm	**Inches**
140 x 60 x 32,4	55¼" x 23¾" x 13"
140 x 80 x 32,4	55¼" x 31½" x 13"
140 x 120 x 32,4	55¼" x 47¼" x 13"

For technical drawing p.72

BonBon Glass "ciliegia"

BonBon Glass "menta-glaciale"

Polvere di Travertino
Travertine powder

› INDEX

▲ T35 TRIO
Cristallo bronzo / parti metalliche acciaio inox lucido
Bronze glass / bright stainless steel metal parts

T35 trio

Pierangelo Gallotti / 1975

Serie di 3 tavolini in cristallo trasparente temperato 8mm.
Disponibile anche in cristallo extralight o "grigio Italia" temperato 8mm.
Parti metalliche in acciaio inox lucido.
A richiesta acciaio inox satinato, ottone brillante, satinato o laccato bianco o nero goffrato.

Disponibile nuova finitura: cristallo bronzo temperato 8mm.

Set of three coffee tables in 8mm transparent tempered glass.
Also available in 8mm extralight or smoked "grigio Italia" tempered glass.
Bright stainless steel metal parts. Satin stainless steel, bright, satin brass or embossed white or black lacquered metal parts on request.

Available new finish: 8mm tempered bronze glass.

NOTE TECNICHE SUI MATERIALI

CRISTALLO | Le finiture esclusive risultato della lavorazione manuale realizzata sul cristallo possono presentare striature e differenze cromatiche.
Queste caratteristiche non devono essere considerate difetti ma elementi distintivi del processo artigianale che esaltano la bellezza e la peculiarità del pezzo unico.

TECHNICAL INFORMATION ON THE MATERIALS

GLASS | Exclusive finishes, resulting from the craftsmanship on the glass, may show streaks and chromatic differences. These characteristics should not be considered imperfections but distinctive evidence of the hand-made process that enhance the beauty and peculiarity of the unique piece.

◂ **T35 TRIO**
Piano in cristallo trasparente / Parti metalliche acciaio inox lucido
Transparent glass top / Bright stainless steel metal parts

T35 TRIO ▸
Piano in cristallo bronzo / Parti metalliche acciaio inox lucido
Bronze glass top / Bright stainless steel metal parts

Cm	**Inches**
38 x 40,3 x 33,5	15" x 16" x 13¼"
42,8 x 40,3 x 36,5	17" x 16" x 14½"
48 x 40,3 x 39,5	19" x 16" x 15¾"
Set | 48 x 40,3 x 39,5	Set | 19" x 16" x 15¾"s

For technical drawing p.72

PIANO/TOP

Cristallo trasparente
Transparent glass

Cristallo "grigio Italia"
Smoked "grigio Italia" glass

Cristallo extralight
Extralight glass

Cristallo bronzo
Bronze glass

PARTI METALLICHE/METAL PARTS

Acciaio inox lucido
Bright stainless steel

Acciaio inox satinato
Satin stainless steel

Ottone lucido
Bright brass

Ottone satinato
Satin brass

Laccato bianco goffrato
Embossed white lacquered

Laccato nero goffrato
Embossed black lacquered

› INDEX

▲ **VALEC**
BonBon Glass " ciliegia"

Valec

Studio G&R / 2026

Tavolino realizzato con polvere di vetro riciclato BonBon Glass disponibile nei colori "ciliegia" o "menta-glaciale".
Disponibile anche versione realizzata con polvere di travertino.

! Sconsigliato posizionamento su tappeto.

Coffee table made of recycled glass powder BonBon Glass available in the colors "ciliegia" or "menta-glaciale".
Also available version made of travertine powder.

! Not recommended for positioning on carpet.

Cm
Ø26 x 44,5

Inches
Ø10¼" x 17¾"

For technical drawing p.73

BonBon Glass "ciliegia"

BonBon Glass
"menta-glaciale"

Polvere di Travertino
Travertine powder

› INDEX

GENERAL INDICATION

● **finitura possibile**
finishing possible

	CRISTALLO / GLASS												MARMO - PIETRE /MARBLE-STONES													LEGNO/WOOD													METALLO/METAL																				TESSUTO / FABRICS
	BonBon Glass	**Bronzo /** Bronze	**Craquelé**	**Extralight**	**"Grigio Italia" /** "Grigio Italia" smoked	**Vetro riciclato "Melange Terre" /** Recycled glass "Melange Terre"	**Retroverniciato brillante /** Bright painted	**Retroverniciato satinato /** Satin painted	**"Rosso Marte"**	**Specchio/** Mirror **Antique 1**	**Specchio/** Mirror **"Grigio Italia"**	**Stopsol bronzo /** Bronze stopsol	**Trasparente /** Transparent	**Arabescato Cameo**	**Arabescato Orobico Rosso**	**Bianco Statuario**	**Bianco Carrara Gioia**	**Calacatta Vagli Oro**	**Ceppo di Grè®**	**"Ceppo Antico"**	**"Ceppo dei Volpi"**	**Dover white**	**Fior di Pesco**	**Nero Marquinia**	**Polvere di Travertino /** Travertine powder	**Verde Alpi**	**Travertino**	**Travertino Silver**	**Acero Frisè grigio scuro/** Marble Frisè dark grey	**Bronzo antico / piombo /** Antique bronze / Lead	**"Cashmere" gold grey / anthracite**	**Intarsio motivo "Tweed"/** Inlaid wood "Tweed" pattern	**Laccato lucido/opaco /** Glossy/opaque lacquered	**Noce "Colore" Frisè /** "Colore" Frisè Walnut	**Noce "Colore" Frisè/alluminio /** "Colore" Frisè Walnut/ aluminium	**"Rosso Marte"**	**Tinto bianco a poro aperto /** White open pore	**Tinto nero a poro aperto /** Black open pore	**"Autumn weave"**	**"Winter weave"**	**"Carbon black"**	**"Deep Black"**	**"Saturno Siderale"**	**Acciaio inox lucido /** Bright stainless steel	**Acciaio inox satinato /** Satin stainless steel	**Acciaio inox vibrato /** Brushed stainless steel	**Alluminio spazzolato /** Brushed aluminium	**"Deep Black"**	**Laccato bianco/nero goffrato /** Embossed white/black lacquered	**Metallo brunito a mano /** Hand burnishedmetal	**Metallo brunito a mano "dark" /** "Dark" hand burnished metal	**Metallo laccato color brunito /** Burnished lacquered metal	**Metallo laccato bianco /** White metal lacquered	**Metallo laccato nero /** Black metal lacquered	**Metallo laccato lucido /**Bright metal lacquered	**Metallo nichelato lucido /** Bright nickel-plated metal	**Metallo ottonato lucido /** Bright brassed metal	**Metallo verniciato lucido /** Bright lacquered metal	**Metallo verniciato bronzo patinato /** Patinated bronze lacqueredel	**Ottone brunito a mano /** Hand burnished brass	**Ottone cromato /** Chromed brass	**Ottone cromato nero /** Black chromed brass	**Ottone lucido /** Bright brass	**Ottone nichelato lucido /** Bright nickel-plated brass	**Ottone ramato /** Coppered brass	**Ottone satinato /** Satin brass	**Pelle fard /** Fard
Arch																																																																		
Dock	●																								●																																							
Garçon	●																								●									●																														●
Haumea Anniversary		●		●																								●																																	●			
Mirage				●			●																																																								
Mirage Marble														●	●							●		●			●	●																																				
Ri-Giro	●																								●																																							
Valec	●																								●																																							

› INDEX

Arch | David / Nicolas , 2025

Product information / p.50

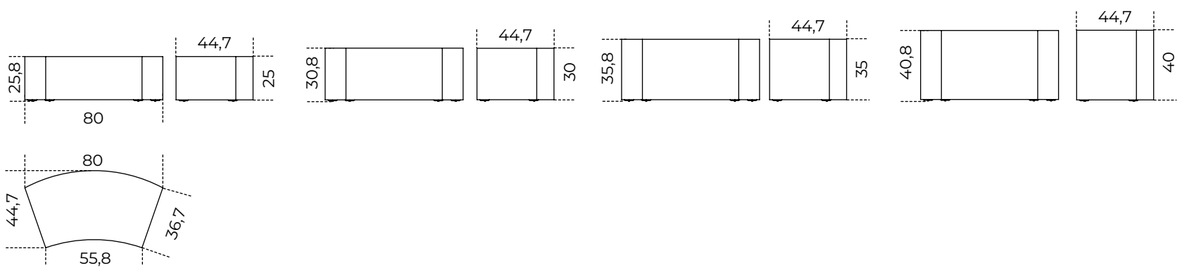

Dock | Marialaura Rossiello Irvine , 2026

Product information / p.52

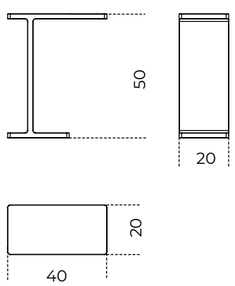

Garçon | Studiopepe , 2026

Product information / p.54

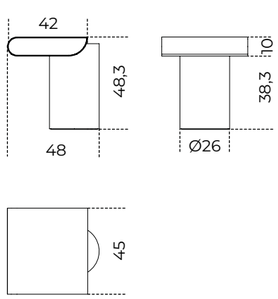

Haumea Anniversary | Massimo Castagna , 2026

Product information / p.56

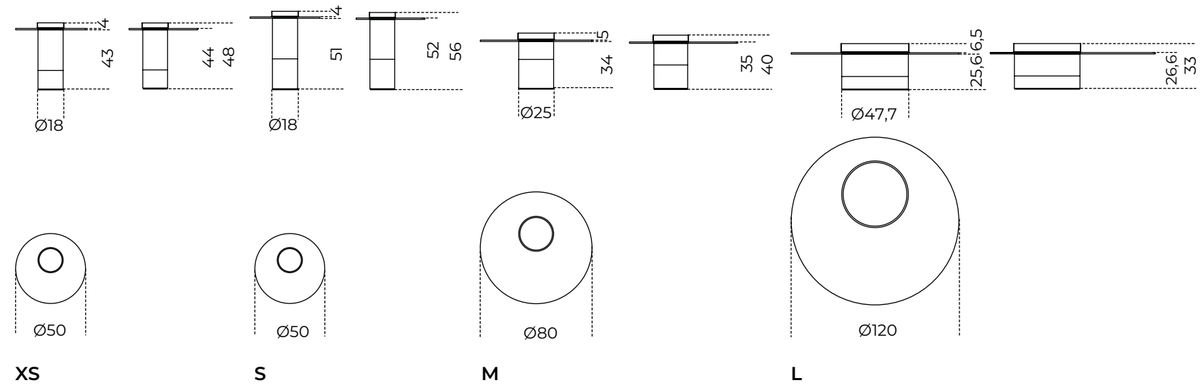

Mirage | Studiopepe , 2025

Product information / p.58

Piano in acciaio
Steel top

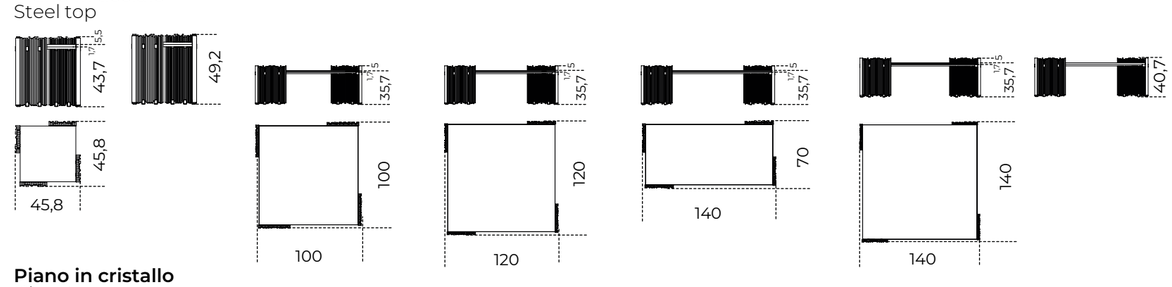

Piano in cristallo
Glass top

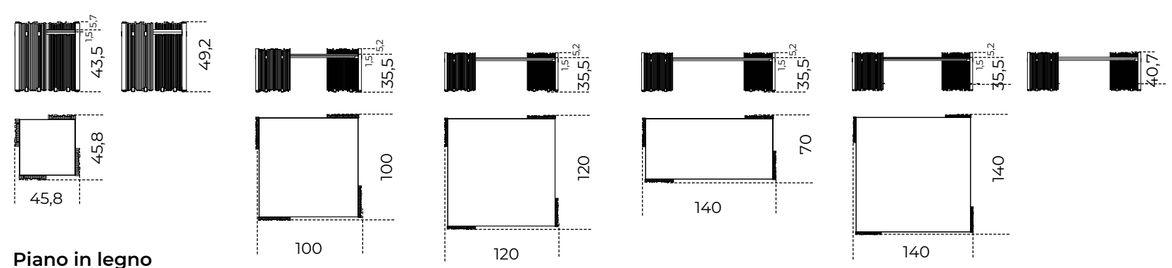

Piano in legno
Wood top

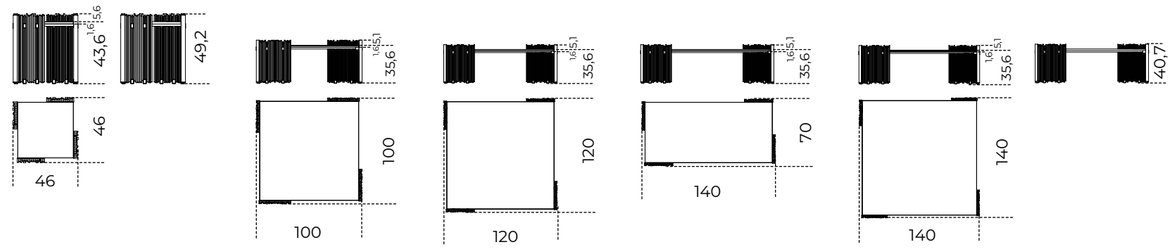

› INDEX

Mirage Marble | Studiopepe , 2025

Product information / p.60

Piano in marmo
Marble top

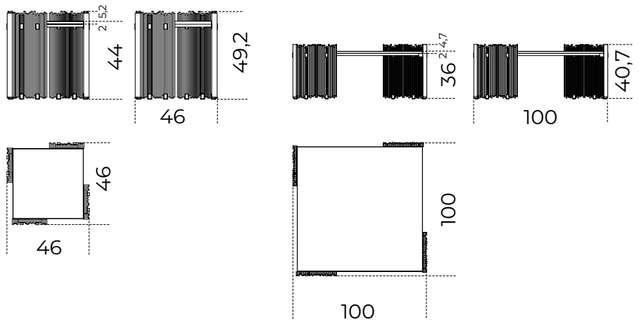

Ri-Giro | Samuele Tremolada , 2026

Product information / p.62

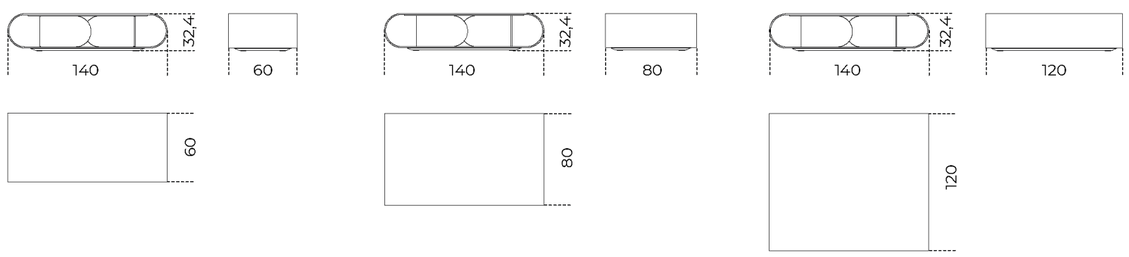

T35 Trio | Pierangelo Gallotti , 1975

Product information / p.64

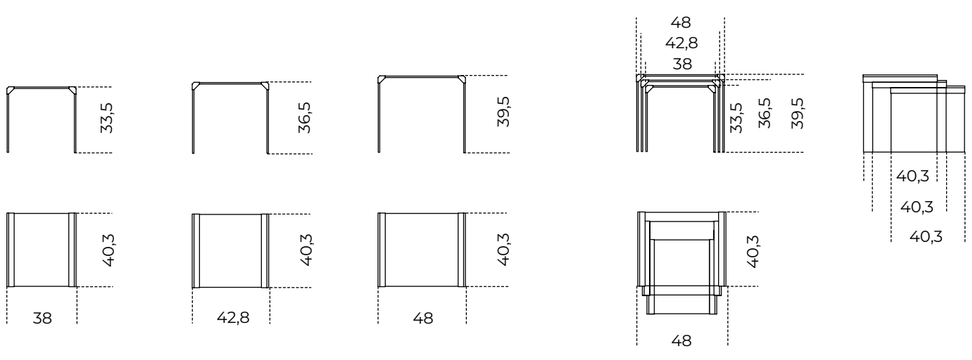

Trio

Valec | Studio G&R , 2026

Product information / p.66

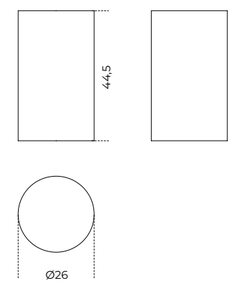

› INDEX

Lampade | Lightings

CAPSA | *Pietro Russo*

Capsa

Pietro Russo / 2026

Lampada a sospensione composta da un'ampolla in onice e dettagli in ottone satinato.
In dotazione cavo da 4mt per regolare l'altezza.
Non dimmerabile.

Led 5W G9 - 3000K - 420lm

Suspension lamp composed of a onyx globe with satin brass details.
Supplied with a 4mt cable for height adjustment.
Not dimmable.

Led 5W G9 - 3000K - 420lm

Cm
Ø10 x 20
Ø12 x 23

Inches
Ø4 x 8
Ø4¾ x 9¼

For technical drawing p.78

DETTAGLI/DETAILS

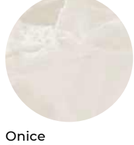

Onice
Onyx

Ottone satinato
Satin brass

Capsa | Pietro Russo , 2026

Product information / p.76

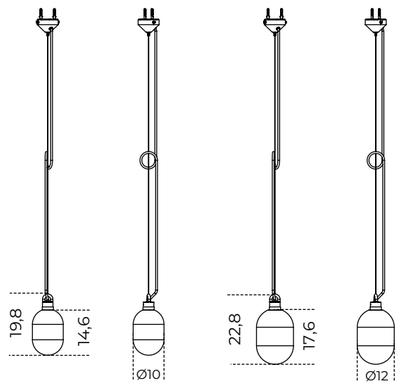

› INDEX

Specchi | Mirrors

▲ **CHOPIN**
Specchio bronzo / specchio Antique 1
Bronze mirror / Antique 1 mirror

Chopin

Dainelli Studio / 2026

Sistema decorativo di specchi composto da 3 moduli con disegni differenti, progettati per essere accostati tra loro e creare composizioni grafiche variabili a parete.

Moduli disponibili:
A - Modulo specchiato, disponibile in specchio bronzo oppure extralight spessore 6mm.

B - Modulo specchiato, disponibile in specchio bronzo oppure extralight spessore 6mm, con sovrapposizione di uno specchio Antique 1 di forma arrotondata spessore 4mm.

C - Modulo specchiato, disponibile in specchio bronzo oppure extralight spessore 6mm, con sovrapposizione di uno specchio Antique 1 di forma rettangolare spessore 4mm.

Ogni modulo può essere installato singolarmente o in combinazione con gli altri, permettendo configurazioni decorative personalizzabili.

Decorative mirror system composed of 3 modules with different designs, created to be combined and realize variable graphic compositions on the wall.

Available modules:
A – Mirrored module, available in 6mm bronze or extralight mirror.

B – Mirrored module, available in 6mm bronze or extralight mirror with an overlay of an 4mm Antique 1 rounded mirror.

C – Mirrored module, available in 6mm bronze or extralight mirror with an overlay of an 4mm Antique 1 rectangular mirror.

Each module can be installed individually or in combination with the others, allowing customizable decorative configurations.

Cm
A | 49,8 x 49,8 x 2,5
B | 49,8 x 49,8 x 4
C | 49,8 x 49,8 x 4

Inches
A | 19¾" x 19¾" x 1"
B | 19¾" x 19¾" x 1¾"
C | 19¾" x 19¾" x 1¾"

For technical drawing p.84

MODULO SPECCHIATO / MIRRORED MODULE

Specchio extralight
Extralight mirror

Specchio bronzo
Bronze mirror

SPECCHIO IN SOVRAPPOSIZIONE/ OVERLAY MIRROR

Specchio Antique 1
Antique 1 mirror

› INDEX

Chopin | Dainelli Studio , 2026

Product information / p. 86

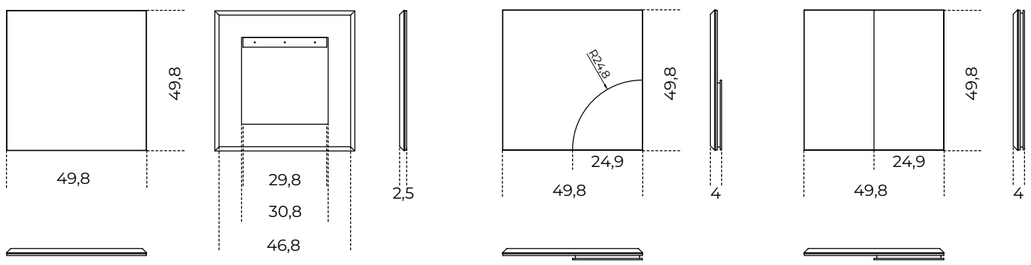

A B C

Consolle | Console

DOLM CONSOLE | *Oscar e Gabriele Buratti*

▲ **DOLM CONSOLE**
Fard tan 2305

Dolm Console

Oscar e Gabriele Buratti /2013

Consolle con base in legno rivestito in cristallo 6mm temperato e con piano in appoggio in cristallo extralight 10mm temperato, retroverniciati nei colori del campionario, nella versione brillante o satinata.
Disponibile versione verniciata nella finitura esclusiva spazzolata "Cashmere" gold grey e anthracite oppure bronzo patinato.
L'azienda si riserva il diritto di scegliere il colore della trave in metallo coordinandola con la finitura del cristallo.

Disponibile nuova versione completamente rivestita in pelle fard nei colori del campionario.

! L'azienda si riserva di scegliere il colore della trave in metallo coordinandola con la finitura del cristallo.

NOTE TECNICHE SUI MATERIALI

CRISTALLO | Le finiture esclusive, risultato della lavorazione manuale realizzata sul cristallo, possono presentare striature e differenze cromatiche.
Queste caratteristiche non devono essere considerate difetti ma elementi distintivi del processo artigianale che esaltano la bellezza e la peculiarità del pezzo unico.

Console with wooden base covered by 6mm tempered glass and 10mm extralight tempered glass top, painted as per samples in the bright or version.
Also available version with glass painted with the exclusive "Cashmere" brushed finish in the colours gold grey and anthracite or patinated bronze.
The company reserves the right to choose the colour of the metal beam, matching it with the glass finish.

Available New version completely upholstered in fard leather as per samples.

! The company reserves the right to choose the colour of the metal beam, matching it with the glass finish.

TECHNICAL INFORMATION ON THE MATERIALS

GLASS | Exclusive finishes, resulting from the craftsmanship on the glass, may show streaks and chromatic differences. These characteristics should not be considered imperfections but distinctive evidence of the hand-made process that enhance the beauty and peculiarity of the unique piece.

Cm	**Inches**
120 x 44 x 74	47¼" x 17½" x 29¼"
150 x 44 x 74	59¼" x 17½" x 29¼"
180 x 44 x 74	71" x 17½" x 29¼"

For technical drawing p.90

BASE E PIANO/BASE AND TOP

Cristallo brillante/satinato nei colori del campionario
Glass bright/satin version as per samples

Cristallo spazzolato "Cashmere" gold grey
"Cashmere" gold grey brushed glass

Cristallo spazzolato "Cashmere" anthracite
"Cashmere" anthracite brushed glass

Cristallo verniciato bronzo patinato
Patinated bronze painted glass

Pelle Fard nei colori del campionario
Leather Fard per samples.

› INDEX

Dolm Console | Oscar e Gabriele Buratti , 2013

Product information / p.88

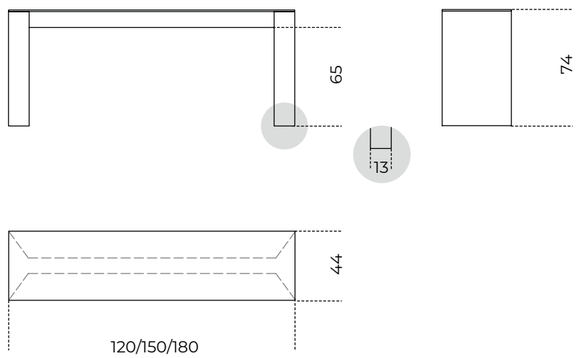

Scrittoi e Vanity |
Desks and Vanity

PRESIDENT JUNIOR/ PRESIDENT SENIOR | *Studio G&R*

▲ **PRESIDENT SENIOR**
Cristallo bronzo / parti metalliche acciaio inox lucido
Bronze glass / bright stainless steel metal parts

President Junior / President Senior

Studio G&R / 1971

Scrivania in cristallo trasparente, extralight o "grigio Italia" temperato 10mm (President Junior) o 12mm (President Senior). Parti metalliche in acciaio inox lucido o satinato. Disponibili anche in ottone lucido, ottone satinato o laccato bianco o nero goffrato.

Disponibile nuova finitura: cristallo bronzo temperato 8mm.

Desk with 10mm (President Junior) or 12mm (President Senior) transparent, extralight or smoked "grigio Italia" tempered glass. Bright or satin stainless steel metal parts. Also available bright brass, satin brass or embossed white or black lacquered metal parts.

Available new finish: 8mm tempered bronze glass.

NOTE TECNICHE SUI MATERIALI

CRISTALLO | Le finiture esclusive risultato della lavorazione manuale realizzata sul cristallo possono presentare striature e differenze cromatiche.
Queste caratteristiche non devono essere considerate difetti ma elementi distintivi del processo artigianale che esaltano la bellezza e la peculiarità del pezzo unico.

TECHNICAL INFORMATION ON THE MATERIALS

GLASS | Exclusive finishes, resulting from the craftsmanship on the glass, may show streaks and chromatic differences. These characteristics should not be considered imperfections but distinctive evidence of the hand-made process that enhance the beauty and peculiarity of the unique piece.

PRESIDENT JUNIOR ▲
Piano in cristallo trasparente / Parti metalliche acciaio inox lucido
Transparent glass top / Bright stainless steel metal parts

Cm	Inches
President Junior	**President Junior**
172 x 80 x 74	67¾" x 31½" x 29¼"
President Senior	**President Senior**
210 x 106 x 74	82¾" x 41¾" x 29¼"

For technical drawing p.96

STRUTTURA/STRUCTURE

Cristallo trasparente
Transparent glass

Cristallo extralight
Extralight glass

Cristallo "grigio Italia"
Smoked "grigio Italia" glass

Cristallo bronzo
Bronze glass

PARTI METALLICHE/METAL PARTS

Acciaio inox lucido
Bright stainless steel

Acciaio inox satinato
Satin stainless steel

Ottone lucido
Bright brass

Ottone satinato
Satin brass

Laccato bianco goffrato
Embossed white lacquered

Laccato nero goffrato
Embossed black lacquered

› INDEX

President Junior / President Senior | Studio G&R , 1971

Product information / p. 94

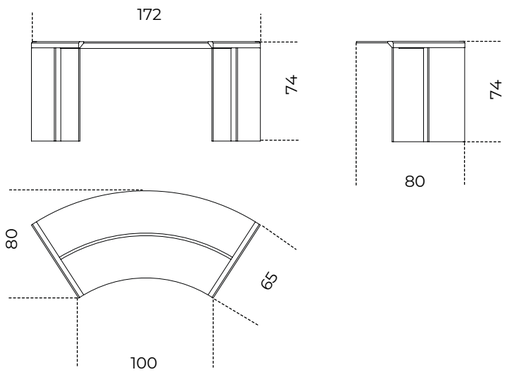

President Junior

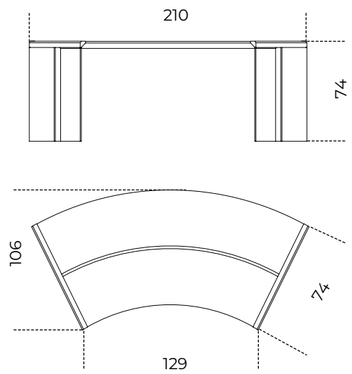

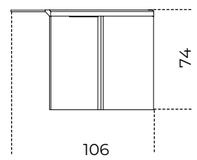

President Senior

Contenitori | Storage Units

ADMIRA | *Silvia Gallotti*
ADMIRA PRESTIGE | *Silvia Gallotti*
STRESA BOX | *Dainelli Studio*

▲ **ADMIRA**
Struttura in legno laccato opaco "Bianco Camargue", ante e schienale "Saturno Siderale".
"Bianco Camargue" opaque lacquered wood structure, "Saturno Siderale" doors and back.

Admira

Silvia Gallotti / 2025

Mobile contenitore in legno laccato opaco nei colori "Bianco Camargue", "Sabbia del Nilo", "Rosa Jaipur", "Rosso Persia", "Bordeaux Etruria", "Verde Provenza", "Blu Pacifico", "Grigio Londra", "Nero Giza".
Ante e schienali in cristallo extralight 6mm temperato rivestito in foglia allumino ("Saturno Siderale"), foglia oro, foglia rame ("Rosso Marte") applicata con lavorazione manuale ed esclusiva.
Disponibile anche versione "total color" con ante e schienale in cristallo laccato nello stesso colore della struttura.

Su richiesta, ripiano interno in cristallo extralight 8mm temperato.

Su richiesta si possono realizzare composizioni multiple.

Disponibile nuova altezza cm 60.
Disponibile nuova finitura: legno laccato opaco "Beige Matera".
Disponibile versione con ante e schienali in cristallo extralight temperato 6 mm decorato con effetto ceramica (finitura in poliestere lucido spazzolato) nel colore "Terra di Borgogna".

Sideboard in opaque lacquered wood. Available colours: "Bianco Camargue", "Sabbia del Nilo", "Rosa Jaipur", "Rosso Persia", "Bordeaux Etruria", "Verde Provenza", "Blu Pacifico", "Grigio Londra", "Nero Giza".
Doors and back in 6mm extralight tempered glass covered by aluminium leaf ("Saturno Siderale"), gold leaf, copper leaf ("Rosso Marte") applied by hand with an exclusive treatment.
Also available "total color" version with doors and back in lacquered glass in the same colour as the structure.

On request, inside 8mm extralight tempered glass shelf.

Multiple compositions can be made upon request.

Available new height cm 60.
Available new opaque lacquered finish colour "Beige Matera".
Available version with doors and back panels in 6 mm tempered extralight glass decorated with a ceramic effect (glossy brushed polyester finish) in the color "Terra di Borgogna".

NOTE TECNICHE SUI MATERIALI

FINITURE ARTIGIANALI | Le finiture manuali ed esclusive, risultato del processo di ossidazione di foglia argento, oro e rame, possono presentare macchie e striature, oltre a differenze cromatiche. Tali disomogeneità sono caratteristiche che non devono essere considerate difetti ma elementi distintivi, tipici dell'ossidazione manuale, che esaltano la bellezza e la peculiarità del pezzo unico.

TECHNICAL INFORMATION ON THE MATERIALS

ARTISANAL FINISHES | Artisanal and exclusive finishes that are obtained from the oxidation of silver, gold and copper leaves may show marks and spots, as well as variations in colour. These differences are inevitable and should not be considered imperfections but evidence of the hand-crafted process.
They enhance the beauty and distinctiveness of a unique piece.

	Cm	Inches
NEW	**120 x 51,5 x 60**	**47¼" x 20½" x 23¾"**
	241,5 x 51,5 x 60	**95¼" x 20½" x 23¾"**
	363 x x 51,5 x 60	**143" x 20½" x 23¾"**
	120 x 51,5 x 74,5	47¼" x 20½" x 29½"
	241,5 x 51,5 x 74,5	95¼" x 20½" x 29½"
	363 x 51,5 x 74,5	143" x 20½" x 29½"

For technical drawing p.110

CONTENITORE / SIDEBOARD

Legno laccato opaco "Bianco Camargue"
"Bianco Camargue" opaque lacquered wood

Legno laccato opaco "Sabbia del Nilo"
"Sabbia del Nilo" opaque lacquered wood

Legno laccato opaco "Beige Matera"
"Beige Matera" opaque lacquered wood

Legno laccato opaco "Bianco Camargue"
"Bianco Camargue" opaque lacquered wood

Legno laccato opaco "Rosso Persia"
"Rosso Persia" opaque lacquered wood

Legno laccato opaco "Bordeaux Etruria"
"Bordeaux Etruria" opaque lacquered wood

Legno laccato opaco "Verde Provenza"
"Verde Provenza" opaque lacquered wood

Legno laccato opaco "Blu Pacifico"
"Blu Pacifico" opaque lacquered wood

Legno laccato opaco "Grigio Londra"
"Grigio Londra" opaque lacquered wood

Legno laccato opaco "Nero Giza"
"Nero Giza" opaque lacquered wood

ANTE E SCHIENALE
DOORS AND BACK

Cristallo rivestito foglia alluminio "Saturno Siderale"
Glass cover by aluminium leaf "Saturno Siderale"

Cristallo rivestito foglia oro
Glass cover by Gold Leaf

Cristallo rivestito foglia rame "Rosso Marte"
Glass cover by copper leaf "Rosso Marte"

Cristallo effetto ceramica "Terra di Borgogna"
Ceramic effect color "Terra di Borgogna"

RIPIANO INTERNO/
INSIDE SHELF
SU RICHIETA/ ON REQUESTE

Cristallo extralight
Extralight glass

› INDEX

	Cm	Inches
NEW	**120 x 51,5 x 60**	**47¼" x 20½" x 23¾"**
	241,5 x 51,5 x 60	**95¼" x 20½" x 23¾"**
	363 x x 51,5 x 60	**143" x 20½" x 23¾"**
	120 x 51,5 x 74,5	47¼" x 20½" x 29½"
	241,5 x 51,5 x 74,5	95¼" x 20½" x 29½"
	363 x 51,5 x 74,5	143" x 20½" x 29½"

VERSIONE "TOTAL COLOR" / "TOTAL COLOR" VERSION

CONTENITORE IN LEGNO - ANTE E SCHIENALE IN CRISTALLO/
WOODEN SIDEBOARD - GLASS DOOR AND BACK

Laccato "Bianco Camargue"
"Bianco Camargue" lacquered

Laccato "Sabbia del Nilo"
"Sabbia del Nilo" lacquered

Laccato "Beige Matera"
"Beige Matera" lacquered

Laccato "Rosa Jaipur"
"Rosa Jaipur" lacquered

Laccato "Rosso Persia"
"Rosso Persia" lacquered

Laccato"Bordeaux Etruria"
"Bordeaux Etruria" lacquered

Laccato "Verde Provenza"
"Verde Provenza" lacquered

Laccato "Blu Pacifico"
"Blu Pacifico" lacquered

Laccato "Grigio Londra"
"Grigio Londra" lacquered

Laccato "Nero Giza"
"Nero Giza" lacquered

RIPIANO INTERNO/
INSIDE SHELF
SU RICHIETA/ ON REQUESTE

Cristallo extralight
Extralight glass

▲ **ADMIRA**
Struttura in legno laccato opaco "Bordeaux Etruria", ante e schienale in cristallo laccato "Bordeaux Etruria" .
"Bordeaux Etruria" opaque lacquered wood structure, "Bordeaux Etruria" lacquered glass doors and back.

› INDEX

COMBINAZIONE 1
COMBINATION 1

▲ **ADMIRA**
Struttura in legno laccato opaco "Blu Pacifico" / ante "Saturno Siderale"
"Blu Pacifico" opaque lacquered wood structure / "Saturno Siderale" doors

COMBINAZIONE 2
COMBINATION 2

▲ **ADMIRA**
Struttura in legno laccato opaco "Grigio Londra" / ante "Saturno Siderale"
"Grigio Londra" opaque lacquered wood structure / "Saturno Siderale" doors

COMBINAZIONE 3
COMBINATION 3

▲ **ADMIRA**
Struttura in legno laccato opaco "Bordeaux Etruria" / ante "Saturno Siderale"
"Bordeaux Etruria" opaque lacquered wood structure / "Saturno Siderale" doors

COMBINAZIONE 4
COMBINATION 4

▲ **ADMIRA**
Struttura in legno laccato opaco "Sabbia del Nilo" / ante "Saturno Siderale"
"Sabbia del Nilo" opaque lacquered wood structure / "Saturno Siderale" doors

COMBINAZIONE 5
COMBINATION 5

▲ **ADMIRA**
Struttura in legno laccato opaco "Sabbia del Nilo" / ante foglia oro
"Sabbia del Nilo" opaque lacquered wood structure / gold leaf doors

COMBINAZIONE 6
COMBINATION 6

▲ **ADMIRA**
Struttura in legno laccato opaco "Sabbia del Nilo" / ante "Rosso Marte"
"Sabbia del Nilo" opaque lacquered wood structure / "Rosso Marte" doors

COMBINAZIONE 7
COMBINATION 7

▲ **ADMIRA**
Struttura in legno laccato opaco "Grigio Londra" / ante "Rosso Marte"
"Grigio Londra" opaque lacquered wood structure / "Rosso Marte" doors

▲ **ADMIRA**
Combinazione 5
Combination 5

› INDEX

▲ **ADMIRA PRESTIGE**
Struttura in legno laccato opaco "Bordeaux Etruria" / ante e schienale cristallo effetto ceramica nel colore "Terra di Borgogna"
"Bordeaux Etruria" opaque lacquered wood structure / ceramic effect in the color "Terra di Borgogna" doors and back

Admira Prestige

Silvia Gallotti / 2026

Mobile contenitore in legno laccato opaco, disponibile nei colori "Bianco Camargue", "Beige Matera", "Sabbia del Nilo", "Rosa Jaipur", "Rosso Persia", "Bordeaux Etruria", "Verde Provenza", "Blu Pacifico", "Grigio Londra", "Nero Giza".
Ante e schienali in cristallo extralight temperato 6mm, rivestiti in foglia di alluminio ("Saturno Siderale"), foglia oro o foglia rame ("Rosso Marte"), applicate con lavorazione manuale ed esclusiva.

Disponibile anche nella versione con ante e schienali in cristallo extralight temperato 6 mm decorato con effetto ceramica (finitura in poliestere lucido spazzolato) nel colore "Terra di Borgogna".

Disponibile versione "total color", con ante e schienale in cristallo laccato nella stessa tonalità della struttura.

Fornito di serie con due ripiani interni in cristallo extralight temperato 8mm.
Su richiesta disponibili ripiani sagomati in cristallo extralight temperato 8mm.

Storage cabinet in opaque lacquered wood, available in the colors "Bianco Camargue", "Beige Matera", "Sabbia del Nilo", "Rosa Jaipur", "Rosso Persia", "Bordeaux Etruria", "Verde Provenza", "Blu Pacifico", "Grigio Londra", "Nero Giza".
Doors and back panels in 6mm tempered extralight glass, covered with aluminum leaf ("Saturno Siderale"), gold leaf or copper leaf ("Rosso Marte"), applied through an exclusive handcrafted process.

Also available version with doors and back panels in 6 mm tempered extralight glass decorated with a ceramic effect (glossy brushed polyester finish) in the color "Terra di Borgogna".

A "total color" version is also available, with doors and back panel in lacquered glass in the same colour as the structure.

Supplied as standard with two internal shelves in 8mm tempered extralight glass.
Shaped shelves in 8mm tempered extralight glass are available upon request.

NOTE TECNICHE SUI MATERIALI

FINITURE ARTIGIANALI | Le finiture manuali ed esclusive, risultato del processo di ossidazione di foglia argento, oro e rame, possono presentare macchie e striature, oltre a differenze cromatiche. Tali disomogeneità sono caratteristiche che non devono essere considerate difetti ma elementi distintivi, tipici dell'ossidazione manuale, che esaltano la bellezza e la peculiarità del pezzo unico.

TECHNICAL INFORMATION ON THE MATERIALS

ARTISANAL FINISHES | Artisanal and exclusive finishes that are obtained from the oxidation of silver, gold and copper leaves may show marks and spots, as well as variations in colour. These differences are inevitable and should not be considered imperfections but evidence of the hand-crafted process.
They enhance the beauty and distinctiveness of a unique piece.

Cm
120 x 51,5 x 120

Inches
47¼" x 20½" x 47¼"

For technical drawing p.111

CONTENITORE / SIDEBOARD

Legno laccato opaco "Bianco Camargue"
"Bianco Camargue" opaque lacquered wood

Legno laccato opaco "Sabbia del Nilo"
"Sabbia del Nilo" opaque lacquered wood

Legno laccato opaco "Beige Matera"
"Beige Matera" opaque lacquered wood

Legno laccato opaco "Bianco Camargue"
"Bianco Camargue" opaque lacquered wood

Legno laccato opaco "Rosso Persia"
"Rosso Persia" opaque lacquered wood

Legno laccato opaco "Bordeaux Etruria"
"Bordeaux Etruria" opaque lacquered wood

Legno laccato opaco "Verde Provenza"
"Verde Provenza" opaque lacquered wood

Legno laccato opaco "Blu Pacifico"
"Blu Pacifico" opaque lacquered wood

Legno laccato opaco "Grigio Londra"
"Grigio Londra" opaque lacquered wood

Legno laccato opaco "Nero Giza"
"Nero Giza" opaque lacquered wood

ANTE E SCHIENALE
DOORS AND BACK

Cristallo rivestito foglia alluminio "Saturno Siderale"
Glass cover by aluminium leaf "Saturno Siderale"

Cristallo rivestito foglia oro
Glass cover by Gold Leaf

Cristallo rivestito foglia rame "Rosso Marte"
Glass cover by copper leaf "Rosso Marte"

Cristallo effetto ceramica "Terra di Borgogna"
Ceramic effect color "Terra di Borgogna"

RIPIANO INTERNO/
INSIDE SHELF
SU RICHIETA/ ON REQUESTE

Cristallo extralight
Extralight glass

› INDEX

▲ **STRESA BOX**
Contenitore a cassetto rivestito in Fard otter 2348
Drawer storage unit cover in Fard otter 2348

Stresa Box

Dainelli Studio / 2026

Contenitore a cassetto per boiserie Mod. Stresa.
Struttura completamente rivestita, inclusi i frontali dei cassetti, in pelle fard nei colori del campionario con interno in laminato color grigio grafite.
Disponibile nelle versioni a cassetto singolo o doppio, con sistema di apertura push-pull.
Zoccolo in legno verniciato nero con piedini regolabili.

! Portata massima del cassetto: 10/12 kg uniformemente distribuito

Drawer storage unit for boiserie Mod. Stresa.
Structure completely covered, including the drawer fronts, by leather fard as per samples, with graphite grey laminate wood inside.
Available in single or double drawer versions, with push-pull opening system.
Black lacquered wooden plinth with adjustable feet.

! Max capacity of the drawer: 10/12 kg evenly distributed

Cm	**Inches**
89,5 x 40 x 32	35¼" x 15¾" x 12¾"
109,5 x 40 x 32	43¼" x 15¾" x 12¾"
89,5 x 40 x 56	35¼" x 15¾" x 22¼"
109,5 x 40 x 56	43¼" x 15¾" x 22¼"

For technical drawing p111

STRUTTURA/STRUCTURE

Sample box
COVERS

Pelle fard nei colori del campionario
Fard leather as per samples.

Admira | Silvia Gallotti , 2025

Product information / p. 100

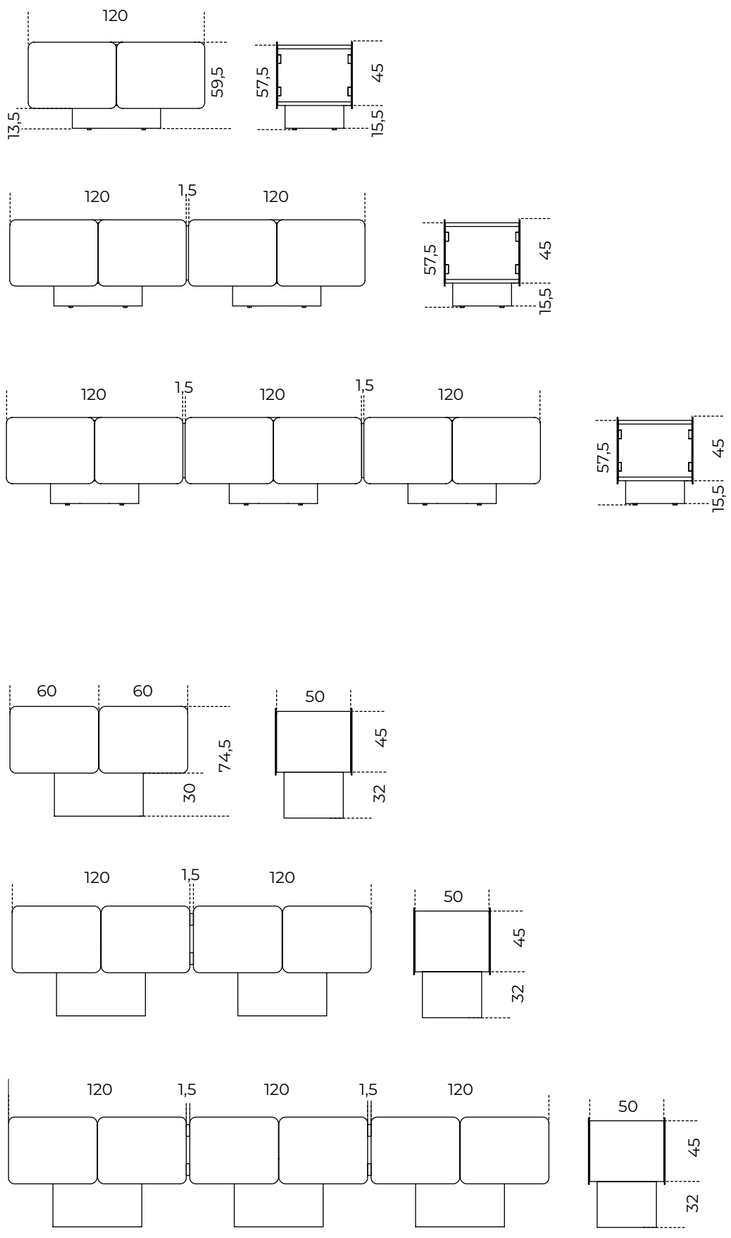

Admira Prestige | Silvia Gallotti , 2026

Product information / p. 106

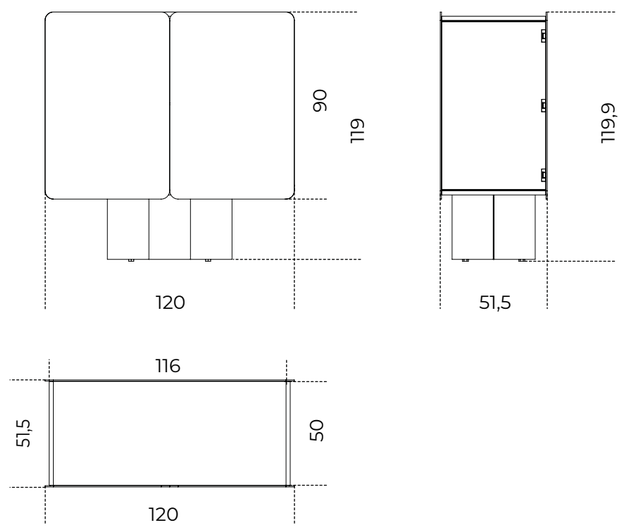

Stresa Box | Dainelli Studio , 2026

Product information / p. 108

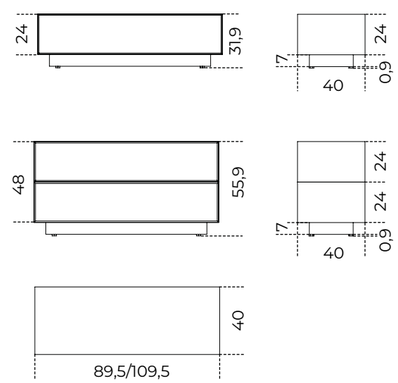

Boiserie

STRESA | *Dainelli Studio*
STRESA BOX | *Dainelli Studio*

▲ **STRESA**
Struttura frassino tinto "Pure" bianco a poro aperto / Mensola rivestita in fard ivory 2310
"Pure" white open pore stained ash structure / Shelf cover in fard ivory 2310

Stresa

Dainelli Studio / 2025

Mensola con boiserie in legno tinto nero a poro aperto, tinto tabacco a poro aperto, tinto "Pure" bianco a poro aperto o tinto grigio smoke a poro aperto.
Pannello da fissare a muro.
Mensola in legno rivestita in pelle fard nei colori del campionario. Disponibile posizionata nella parte superiore o inferiore del pannello, da specificare al momento dell'ordine. Lampada in cristallo opalino opaco diam. 35 posizionata sulla mensola. (lampadina E27 non inclusa). Versione destra o sinistra da specifica e al momento dell'ordine. Luce attivata da un sensore a sfioro posizionato sotto la mensola.
Profili e supporto sfera in metallo nichel satinato.
Disponibile anche versione senza lampada con mensola posizionata nella parte superiore o inferiore del pannello, da specifica e al momento dell'ordine.
Disponibile nelle combinazioni elencate.

Pannello boiserie senza mensola in legno tinto nero a poro aperto, tinto tabacco a poro aperto o tinto "Pure" bianco a poro aperto. Da fissare a muro.

! Pannello da fissare a muro.

Posizionamento della mensola disponibile nella parte superiore o inferiore del pannello, da specificare al momento dell'ordine.

Lampadina E27 non inclusa.
Versione destra o sinistra da specificare al momento dell'ordine.

Disponibile anche versione senza lampada con mensola posizionata nella parte superiore o inferiore del pannello, da specificare al momento dell'ordine.

Shelf with boiserie in black stained open pore, tobacco stained open pore, "Pure" white stained open pore wood or grey smoke stained open pore ash. Panel to be fixed to the wall. Wooden shelf covered by fard leather as per samples.
Available positioned in the upper or lower part of the panel, to be specified when ordering.
Opaque opaline glass lamp diam. 35 positioned on the shelf. (bulb E27 not included).
Available right or left version to be specified when ordering. Light activated by a touch sensor
positioned under the shelf.
Satin nickel metal profiles and sphere support.
Also available version without lamp with shelf positioned in the upper or lower part of the panel, to be specified when ordering.
Available in the combinations listed.

Panel without shelf in black stained open pore, tobacco stained open pore or "Pure" white stained open pore wood. Panel to be fixed to the wall.

! Panel to be fixed to the wall.

Shelf positioning available in the upper or lower part of the panel, to be specified when ordering.

Bulb E27 not included.
Available right or left version to be specified when ordering.

Also available version without lamp with shelf positioned in the upper or lower part of the panel, to be specified when ordering.

		Cm	Inches
	180 UP87 LAMP	180 x 46,2 x 87,4	71" x 18¼" x 34½"
	220 UP87 LAMP	220 x 46,2 x 87,4	86¾" x 18¼" x 34½"
	180 LOW87 LAMP	180 x 46,2 x 87,4	71" x 18¼" x 34½"
	220 LOW87 LAMP	220 x 46,2 x 87,4	86¾" x 18¼" x 34½"
	180 UP62 LAMP	180 x 46,2 x 62,4	71" x 18¼" x 24¾"
	220 UP62 LAMP	220 x 46,2 x 62,4	86¾" x 18¼" x 24¾"
	180 LOW62 LAMP	180 x 46,2 x 62,4	71" x 18¼" x 24¾"
	220 LOW62 LAMP	220 x 46,2 x 62,4	86¾" x 18¼" x 24¾"
	180 UP87	180 x 46,2 x 87,4	71" x 18¼" x 34½"
	220 UP87	220 x 46,2 x 87,4	86¾" x 18¼" x 34½"
	180 LOW87	180 x 46,2 x 87,4	71" x 18¼" x 34½"
	220 LOW87	220 x 46,2 x 87,4	86¾" x 18¼" x 34½"
	180 UP62	180 x 46,2 x 62,4	71" x 18¼" x 24¾"
	220 UP62	220 x 46,2 x 62,4	86¾" x 18¼" x 24¾"
	180 LOW62	180 x 46,2 x 62,4	71" x 18¼" x 24¾"
	220 LOW62	220 x 46,2 x 62,4	86¾" x 18¼" x 24¾"
NEW	**180_87**	180 x 87,2	71" x 34½"
	220_87	220 x 87,2	86¾" x 34½"
	180_62	180 x 63,2	71" x 25"
	220_62	220 x 63,2	86¾" x 25"

For technical drawing p. 120

STRUTTURA/STRUCTURE

Frassino tinto nero poro aperto
Black open pore stained ash

Frassino tinto tabacco a poro aperto
Tobacco stained open pore ash

Frassino tinto "Pure" bianco a poro aperto
"Pure" white open pore stained ash

MENSOLA/SHELF

Pelle fard nei colori del campionario
Fard leather as per samples.

LAMPADA/LAMP

Cristallo opalino
Opaline glass

LAMPADINA E27 NON INCLUSA
BULB E27 NOT SUPPLIED

PROFILI E SUPPORTO LAMPADA / PROFILES AND LAMP SUPPORT

Metallo nichelato satinato
Satin nickel-plated metal

› INDEX

COMBINAZIONI/COMBINATIONS

▲ **STRESA**
Struttura frassino tinto nero a poro aperto / mensola rivestita in fard loden green 2357
Black open pore stained ash structure / Shelf cover in fard loden green 2357

▲ **STRESA**
Struttura frassino tinto tabacco a poro aperto / mensola rivestita in fard silt 2324
Tobacco open pore stained ash structure / Shelf cover in fard silt 2324

▲ **STRESA**
Struttura frassino tinto "Pure" bianco a poro aperto / mensola rivestita in fard ivory 2310
"Pure" white open pore stained ash structure / Shelf cover in fard ivory 2310

▲ **STRESA**
Struttura frassino tinto grigio smoke a poro aperto / mensola rivestita in fard anthracite 2379
Grey smoke open pore stained ash structure / Shelf cover in fard anthracite 2379

▲ **STRESA**
Dettaglio sensore a sfioro per accensione lampada.
"Detail of touch sensor for lamp activation."

› INDEX

▲ **STRESA BOX**
Contenitore a cassetto rivestito in Fard otter 2348
Drawer storage unit cover in Fard otter 2348

Stresa Box

Dainelli Studio / 2026

Contenitore a cassetto per boiserie Mod. Stresa.
Struttura completamente rivestita, inclusi i frontali dei cassetti, in pelle fard nei colori del campionario con interno in laminato color grigio grafite.
Disponibile nelle versioni a cassetto singolo o doppio, con sistema di apertura push-pull.
Zoccolo in legno verniciato nero con piedini regolabili.

! Portata massima del cassetto: 10/12 kg uniformemente distribuito

Drawer storage unit for boiserie Mod. Stresa.
Structure completely covered, including the drawer fronts, by leather fard as per samples, with graphite grey laminate wood inside.
Available in single or double drawer versions, with push-pull opening system.
Black lacquered wooden plinth with adjustable feet.

! Max capacity of the drawer: 10/12 kg evenly distributed

Cm	**Inches**
89,5 x 40 x 32	35¼" x 15¾" x 12¾"
109,5 x 40 x 32	43¼" x 15¾" x 12¾"
89,5 x 40 x 56	35¼" x 15¾" x 22¼"
109,5 x 40 x 56	43¼" x 15¾" x 22¼"

For technical drawing p120

STRUTTURA/STRUCTURE

Sample box
COVERS

Pelle fard nei colori del campionario
Fard leather as per samples.

Stresa | Dainelli Studio , 2025

Product information / p.114

Versione con lampada
Version with lamp

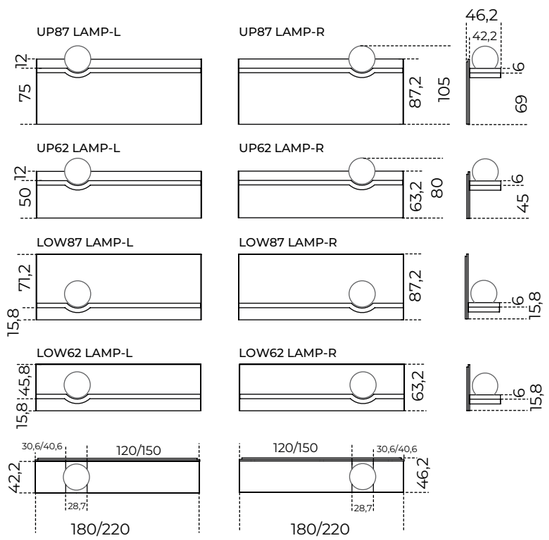

Versione senza lampada
Version without lamp

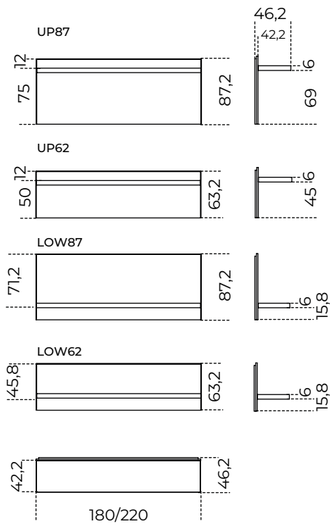

Versione solo pannello
Only panel version

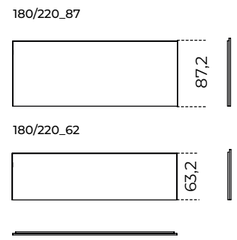

Combionazioni suggerite
Suggested combinations

Stresa	Boiserie in legno / Wooden boiserie	Mensola / Shelf
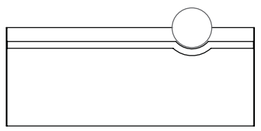	**Legno tinto nero a poro aperto** Black stained open pore wood Bois teinté noir à pores ouverts Holze schwarz offenporig gebeizt	**Fard loden green 2357**
	Legno tinto tobacco a poro aperto Tobacco stained open pore wood Teinté tabac pore ouvert Tabakfarbe schwarz offenporig gebeizt	**Fard otter 2348**
	Legno tinto Tinto "Pure" bianco a poro aperto "Pure" white stained open pore wood Bois teinté "Pure" blanc "Pure" weiss schwarz offenporig gebeizt	**Fard ivory 2310**
	Legno tinto grigio smoke a poro aperto Grey smoke stained open pore wood Bois teinté gris smoke Grau smoke offenporig gebeizt	**Fard anthracite 2379**

Stresa Box | Dainelli Studio , 2026

Product information / p. 114

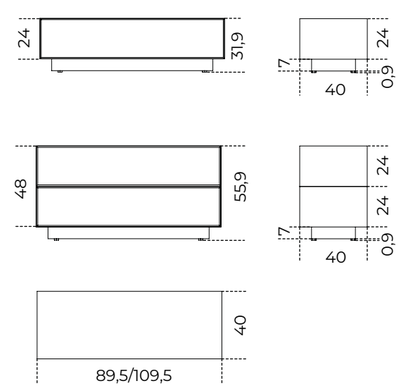

Notte | Night

P26 | *Marco Boga*
SUNSET COMÒ | *Studiopepe*
SUNSET COMODINO | *Studiopepe*
SUNSET SETTIMANALE | *Studiopepe*

◂ **P26**
Giroletto e testata rivestito in pelle Aura espresso 004
Bedframe and headboard cover in Aura espresso 004 leather

P26

Marco Boga / 2026

Letto in poliuretano espanso indeformabile a densità differenziate e fibra poliestere con struttura interna in legno con rivestimento in tessuto o pelle nei colori del campionario.
Giroletto sfoderabile.
Testata non sfoderabile.
Rete a doghe in legno, regolabile in altezza, inclusa.

Per la realizzazione di elementi con rivestimento in pelle sono necessarie cuciture aggiuntive rispetto gli elementi con rivestimento in tessuto.

! **Giroletto sfoderabile.**

Testata sfoderabile solo in tessuto. Non sfoderabile nelle seguenti categorie: Cat. L1, L2 e pelle cliente/C.O.L.

Rete a doghe in legno, regolabile in altezza, inclusa.

Bed in non-deformable foam polyurethane in different density and polyester fibre with wooden inside structure upholstered in fabric or leather as per samples.
Removable bed frame cover.
Non-removable headboard.
Height-adjustable wooden slats included.

Additional stitching is required for elements with leather upholstery compared to elements with fabric upholstery.

! Removable bed frame cover.

Headboard removable cover only in fabric, not available for the following categories: Cat. L1, L2 and customer leather C.O.L.

Height-adjustable wooden slats included.

Cm
210 x 246,5 x 75h (180x200)*
230 x 246,5 x 75h (200x200)*
*Materasso / Mattress

Inches
82¾" x 97¼" x 29¾" (7"1 x 78¾")*
90¾" x 97¼" x 29¾" (78" x 78¾")*
*Materasso / Mattress

For technical drawing p138

RIVESTIMENTO/COVER

Sample box
COVERS

Tessuto/pelle nei colori del campionario
Fabric/leather as per samples

▲ **SUNSET COMÒ**
Struttura laccato opaco "Beige Matera" / Frontali cassetti e piano rivestiti in Fard ecru 2304
"Beige Matera" opaque lacquered structure / Fard ecru 2304 drawer fronts and top

Sunset Comò

Studiopepe /2026

Comò con sei cassetti a estrazione totale. Struttura in legno curvato disponibile nelle seguenti finiture: frassino tinto nero a poro aperto oppure legno laccato opaco nei colori "Bianco Camargue", "Beige Matera", "Sabbia del Nilo", "Rosa Jaipur", "Rosso Persia", "Bordeaux Etruria", "Verde Provenza", "Blu Pacifico", "Grigio Londra", "Nero Giza".
Top in legno laccato opaco nei colori del campionario.
Disponibile anche rivestito in pelle fard nei colori del campionario oppure in marmo Arabescato Orobico Rosso satinato, Dover White satinato, Nero Marquinia levigato opaco e Travertino Romano spazzolato naturale (non resinato).

Frontali cassetti disponibili in legno laccato opaco nei colori del campionario oppure rivestiti in pelle fard nei colori del campionario.

Dettagli in ottone lucido.

NOTE TECNICHE SUI MATERIALI

MARMO | Il marmo è un materiale naturale di origine sedimentaria che può presentare particolarità come venature, lievi irregolarità superficiali, colorazioni differenti e cristallizzazioni. Queste peculiarità sono da attribuirsi alla naturalezza del materiale e non sono da considerarsi difetti ma caratteristiche tipiche del marmo.
Ogni prodotto risulterà unico, esclusivo e non replicabile.
I nostri marmi vengono trattati con un prodotto idrorepellente che permette una maggiore protezione della superficie stessa, aumentando l'impermeabilità.
Questo trattamento non esclude la vulnerabilità del marmo alle sostanze acide.

Chest of drawers with six full-extension drawers. Curved wooden structure, available in the following finishes: black open pore stained ash or opaque lacquered wood in the colours "Bianco Camargue", "Beige Matera", "Sabbia del Nilo", "Rosa Jaipur", "Rosso Persia", "Bordeaux Etruria", "Verde Provenza", "Blu Pacifico", "Grigio Londra", "Nero Giza".
Opaque lacquered wooden top as per samples.
Also available covered by leather fard as per samples or marble top. Available marbles: satin Arabescato Orobico Rosso, satin Dover White, honed mat Nero Marquinia and natural brushed Travertino Romano (not treated with resin).

Drawer fronts available in opaque lacquered wood or covered by leather fard as per samples.

Bright brass metal details.

TECHNICAL INFORMATION ON THE MATERIALS

MARBLE | The marble is a natural material of sedimentary origin that can present particularities such as veins, slight surface irregularities, different colors and crystallizations. These peculiarities are to be attributed to the naturalness of the material and are not to be considered defects but typical characteristics of marble.
Each product will be unique, exclusive and non-replicable.
Our marbles are treated with water-repellent products which affords greater protection to the surface of the marble, improving its impermeability.
This treatment doesn't exclude the vulnerability of the marble to acid substances.

Cm
140 x 54 x 74

Inches
55¼" x 21½" x 29¼"

For technical drawing p.138

STRUTTURA/STRUCTURE **STRUTTURA E TOP /STRUCTURE AND TOP**

Frassino tinto nero a poro aperto
Black open pore stained ash

Legno laccato opaco "Bianco Camargue"
"Bianco Camargue" opaque lacquered wood

Legno laccato opaco "Beige Matera"
"Beige Matera" opaque lacquered wood

Legno laccato opaco "Sabbia del Nilo"
"Sabbia del Nilo" opaque lacquered wood

Legno laccato opaco "Bianco Camargue"
"Bianco Camargue" opaque lacquered wood

Legno laccato opaco "Rosso Persia"
"Rosso Persia" opaque lacquered wood

DETTAGLI/DETAILS

Ottone lucido
Bright brass

Legno laccato opaco "Bordeaux Etruria"
"Bordeaux Etruria" opaque lacquered wood

Legno laccato opaco "Verde Provenza"
"Verde Provenza" opaque lacquered wood

Legno laccato opaco "Blu Pacifico"
"Blu Pacifico" opaque lacquered wood

Legno laccato opaco "Grigio Londra"
"Grigio Londra" opaque lacquered wood

Legno laccato opaco "Nero Giza"
"Nero Giza" opaque lacquered wood

PIANO / TOP

Legno laccato opaco nei colori del campionario
Opaque lacquered wood as per samples

Arabescato Orobico Rosso satinato
Arabescato Orobico Rosso satin

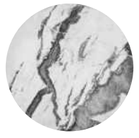

Dover White satinato
Satin Dover white

Nero Marquinia levigato opaco
Nero Marquinia honed mat

Travertino Romano spazzolato naturale
Natural brushed Travertino Romano

Pelle Fard nei colori del campionario
Leather Fard per samples.

› INDEX

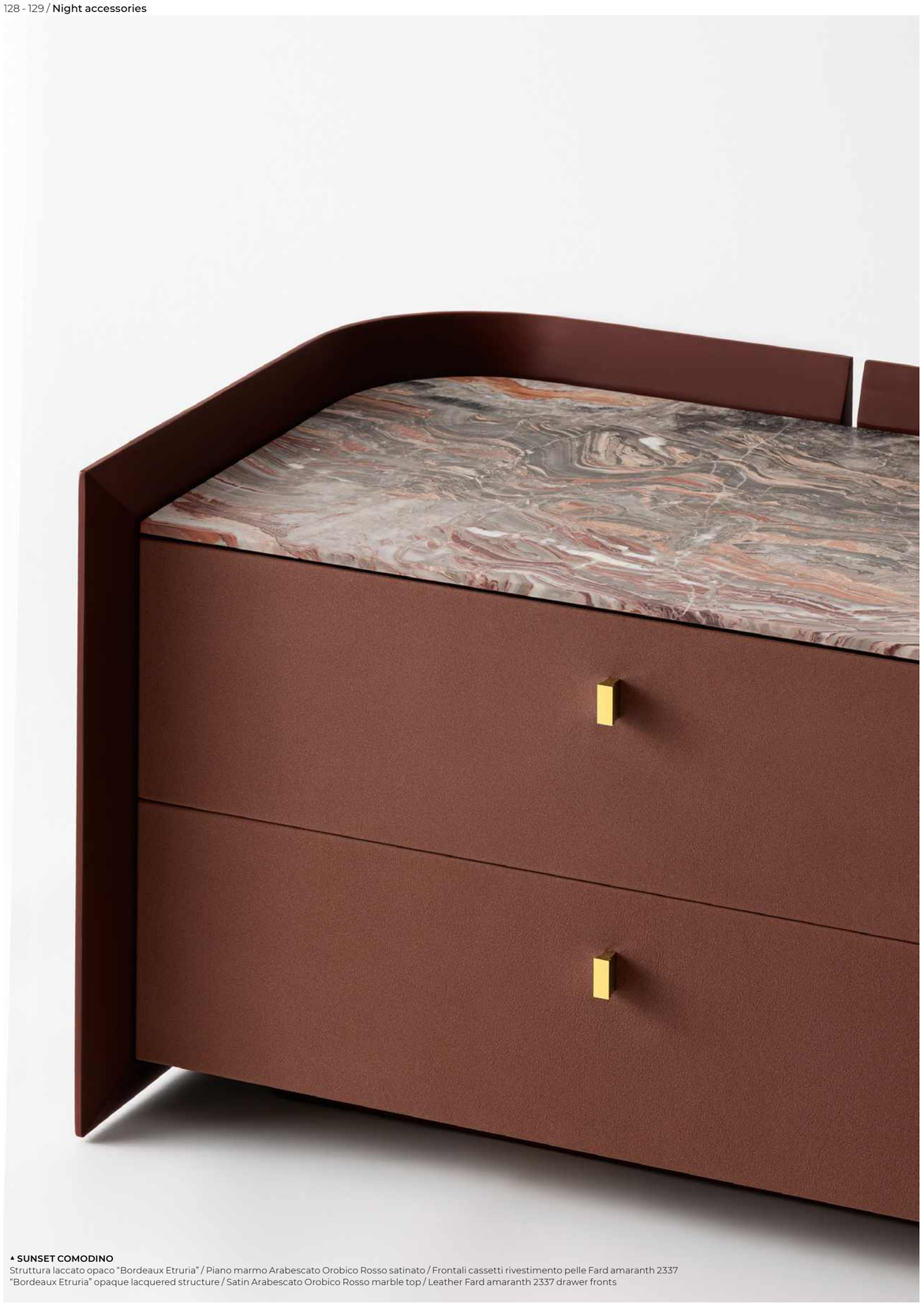

▲ **SUNSET COMODINO**
Struttura laccato opaco "Bordeaux Etruria" / Piano marmo Arabescato Orobico Rosso satinato / Frontali cassetti rivestimento pelle Fard amaranth 2337
"Bordeaux Etruria" opaque lacquered structure / Satin Arabescato Orobico Rosso marble top / Leather Fard amaranth 2337 drawer fronts

Sunset Comodino

Studiopepe /2026

Comodino con due cassetti ad estrazione totale. Struttura in legno curvato disponibile nelle seguenti finiture: frassino tinto nero a poro aperto oppure legno laccato opaco nei colori "Bianco Camargue", "Beige Matera", "Sabbia del Nilo", "Rosa Jaipur", "Rosso Persia", "Bordeaux Etruria", "Verde Provenza", "Blu Pacifico", "Grigio Londra", "Nero Giza".
Top in legno laccato opaco nei colori del campionario.
Disponibile anche rivestito in pelle fard nei colori del campionario oppure in marmo Arabescato Orobico Rosso satinato, Dover White satinato, Nero Marquinia levigato opaco e Travertino Romano spazzolato naturale (non resinato).

Frontali cassetti disponibili in legno laccato opaco nei colori del campionario oppure rivestiti in pelle fard nei colori del campionario.

Dettagli in ottone lucido.

NOTE TECNICHE SUI MATERIALI

MARMO | Il marmo è un materiale naturale di origine sedimentaria che può presentare particolarità come venature, lievi irregolarità superficiali, colorazioni differenti e cristallizzazioni. Queste peculiarità sono da attribuirsi alla naturalezza del materiale e non sono da considerarsi difetti ma caratteristiche tipiche del marmo.
Ogni prodotto risulterà unico, esclusivo e non replicabile.
I nostri marmi vengono trattati con un prodotto idrorepellente che permette una maggiore protezione della superficie stessa, aumentando l'impermeabilità.
Questo trattamento non esclude la vulnerabilità del marmo alle sostanze acide.

Bedside table with two full-extension drawers. Curved wooden structure, available in the following finishes: black open pore stained ash or opaque lacquered wood in the colours "Bianco Camargue", "Beige Matera", "Sabbia del Nilo", "Rosa Jaipur", "Rosso Persia", "Bordeaux Etruria", "Verde Provenza", "Blu Pacifico", "Grigio Londra", "Nero Giza".
Opaque lacquered wooden top as per samples.
Also available covered by leather fard as per samples or marble top. Available marbles: satin Arabescato Orobico Rosso, satin Dover White, honed mat Nero Marquinia and natural brushed Travertino Romano (not treated with resin).

Drawer fronts available in opaque lacquered wood or covered by leather fard as per samples.

Bright brass metal details.

TECHNICAL INFORMATION ON THE MATERIALS

MARBLE | The marble is a natural material of sedimentary origin that can present particularities such as veins, slight surface irregularities, different colors and crystallizations. These peculiarities are to be attributed to the naturalness of the material and are not to be considered defects but typical characteristics of marble.
Each product will be unique, exclusive and non-replicable.
Our marbles are treated with water-repellent products which affords greater protection to the surface of the marble, improving its impermeability.
This treatment doesn't exclude the vulnerability of the marble to acid substances.

Cm	**Inches**
45 x 45 x 45	17¾" x 17¾" x 17¾"
70 x 45 x 45	27¾" x 17¾" x 17¾"

For technical drawing p.138

STRUTTURA/STRUCTURE

Frassino tinto nero a poro aperto
Black open pore stained ash

STRUTTURA E TOP /STRUCTURE AND TOP

Legno laccato opaco "Bianco Camargue"
"Bianco Camargue" opaque lacquered wood

Legno laccato opaco "Beige Matera"
"Beige Matera" opaque lacquered wood

Legno laccato opaco "Sabbia del Nilo"
"Sabbia del Nilo" opaque lacquered wood

Legno laccato opaco "Bianco Camargue"
"Bianco Camargue" opaque lacquered wood

Legno laccato opaco "Rosso Persia"
"Rosso Persia" opaque lacquered wood

DETTAGLI/DETAILS

Ottone lucido
Bright brass

Legno laccato opaco "Bordeaux Etruria"
"Bordeaux Etruria" opaque lacquered wood

Legno laccato opaco "Verde Provenza"
"Verde Provenza" opaque lacquered wood

Legno laccato opaco "Blu Pacifico"
"Blu Pacifico" opaque lacquered wood

Legno laccato opaco "Grigio Londra"
"Grigio Londra" opaque lacquered wood

Legno laccato opaco "Nero Giza"
"Nero Giza" opaque lacquered wood

PIANO / TOP

Sample box MATERIALS

Legno laccato opaco nei colori del campionario
Opaque lacquered wood as per samples

Arabescato Orobico Rosso satinato
Arabescato Orobico Rosso satin

Dover White satinato
Satin Dover white

Nero Marquinia levigato opaco
Nero Marquinia honed mat

Travertino Romano spazzolato naturale
Natural brushed Travertino Romano

Sample box COVERS

Pelle Fard nei colori del campionario
Leather Fard per samples.

› INDEX

SUNSET COMODINO ▸
Struttura laccato opaco "Bordeaux Etruria" /
Piano marmo Arabescato Orobico Rosso satinato
Frontali cassetti rivestimento pelle Fard amaranth 2337

"Bordeaux Etruria" opaque lacquered structure /
Satin Arabescato Orobico Rosso marble top
Leather Fard amaranth 2337 drawer fronts

SUNSET COMODINO ▸
Struttura, piano e frontali cassetti
laccato opaco "Bordeaux Etruria" /

"Bordeaux Etruria" opaque lacquered structure,
top and drawer fronts /

SUNSET COMODINO ▸
Struttura laccato opaco "Bordeaux Etruria" /
Piano e frontali cassetti pelle Fard amaranth2337

"Bordeaux Etruria" opaque lacquered structure /
Leather Fard amaranth 2337 top and drawer fronts

▲ **SUNSET SETTIMANALE**
Struttura laccato opaco "Beige Matera" / Frontali cassetti e piano rivestiti in Fard ecru 2304
"Beige Matera" opaque lacquered structure / Fard ecru 2304 drawer fronts and top

Sunset Settimanale

Studiopepe /2026

Settimanale con sette cassetti a estrazione totale.
Struttura in legno curvato disponibile nelle seguenti finiture: frassino tinto nero a poro aperto oppure legno laccato opaco nei colori "Bianco Camargue", "Beige Matera", "Sabbia del Nilo", "Rosa Jaipur", "Rosso Persia", "Bordeaux Etruria", "Verde Provenza", "Blu Pacifico", "Grigio Londra", "Nero Giza".
Top in legno laccato opaco nei colori del campionario.
Disponibile anche rivestito in pelle fard nei colori del campionario oppure in marmo Arabescato Orobico Rosso satinato, Dover White satinato, Nero Marquinia levigato opaco e Travertino Romano spazzolato naturale (non resinato).

Frontali cassetti disponibili in legno laccato opaco nei colori del campionario oppure rivestiti in pelle fard nei colori del campionario.

Dettagli in ottone lucido.

NOTE TECNICHE SUI MATERIALI

MARMO | Il marmo è un materiale naturale di origine sedimentaria che può presentare particolarità come venature, lievi irregolarità superficiali, colorazioni differenti e cristallizzazioni. Queste peculiarità sono da attribuirsi alla naturalezza del materiale e non sono da considerarsi difetti ma caratteristiche tipiche del marmo.
Ogni prodotto risulterà unico, esclusivo e non replicabile.
I nostri marmi vengono trattati con un prodotto idrorepellente che permette una maggiore protezione della superficie stessa, aumentando l'impermeabilità.
Questo trattamento non esclude la vulnerabilità del marmo alle sostanze acide.

Tall chest of drawers with seven full-extension drawers.
Curved wooden structure, available in the following finishes: black open pore stained ash or opaque lacquered wood in the colours "Bianco Camargue", "Beige Matera", "Sabbia del Nilo", "Rosa Jaipur", "Rosso Persia", "Bordeaux Etruria", "Verde Provenza", "Blu Pacifico", "Grigio Londra", "Nero Giza".
Opaque lacquered wooden top as per samples.
Also available covered by leather fard as per samples or marble top. Available marbles: satin Arabescato Orobico Rosso, satin Dover White, honed mat Nero Marquinia and natural brushed Travertino Romano (not treated with resin).

Drawer fronts available in opaque lacquered wood or covered by leather fard as per samples.

TECHNICAL INFORMATION ON THE MATERIALS

MARBLE | The marble is a natural material of sedimentary origin that can present particularities such as veins, slight surface irregularities, different colors and crystallizations. These peculiarities are to be attributed to the naturalness of the material and are not to be considered defects but typical characteristics of marble.
Each product will be unique, exclusive and non-replicable.
Our marbles are treated with water-repellent products which affords greater protection to the surface of the marble, improving its impermeability.
This treatment doesn't exclude the vulnerability of the marble to acid substances.

Cm
70 x 54 x 133,6

Inches
27¾" x 21½" x 52¾"

For technical drawing p.139

STRUTTURA/STRUCTURE

Frassino tinto nero a poro aperto
Black open pore stained ash

STRUTTURA E TOP /STRUCTURE AND TOP

Legno laccato opaco "Bianco Camargue"
"Bianco Camargue" opaque lacquered wood

Legno laccato opaco "Beige Matera"
"Beige Matera" opaque lacquered wood

Legno laccato opaco "Sabbia del Nilo"
"Sabbia del Nilo" opaque lacquered wood

Legno laccato opaco "Bianco Camargue"
"Bianco Camargue" opaque lacquered wood

Legno laccato opaco "Rosso Persia"
"Rosso Persia" opaque lacquered wood

DETTAGLI/DETAILS

Ottone lucido
Bright brass

Legno laccato opaco "Bordeaux Etruria"
"Bordeaux Etruria" opaque lacquered wood

Legno laccato opaco "Verde Provenza"
"Verde Provenza" opaque lacquered wood

Legno laccato opaco "Blu Pacifico"
"Blu Pacifico" opaque lacquered wood

Legno laccato opaco "Grigio Londra"
"Grigio Londra" opaque lacquered wood

Legno laccato opaco "Nero Giza"
"Nero Giza" opaque lacquered wood

PIANO / TOP

Legno laccato opaco nei colori del campionario
Opaque lacquered wood as per samples

Arabescato Orobico Rosso satinato
Arabescato Orobico Rosso satin

Dover White satinato
Satin Dover white

Nero Marquinia levigato opaco
Nero Marquinia honed mat

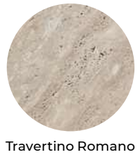

Travertino Romano spazzolato naturale
Natural brushed Travertino Romano

Pelle Fard nei colori del campionario
Leather Fard per samples.

› INDEX

› INDEX

	CAT.A										CAT.B																						CAT.C										CAT.D				CAT.L1				CAT.L2	
	Care	**Chill**	**Cozy**	**Delight**	**Gape**	**Hope**	**Infinity**	**Joy**	**Sauvage**	**Velvet**	**Berlino**	**Daze**	**Delia**	**Dumet**	**Flow**	**Glee**	**Glow**	**Harmony**	**Maze**	**Meta**	**Mingle**	**Nest**	**Path**	**Perky**	**Perseo**	**Plush**	**Sagi**	**Sofi**	**Soul**	**Tokyo**	**Touch**	**Twist**	**Vellus**	**Armónia**	**Bloom**	**Eden**	**Euphoria**	**Fluffy**	**Freedom**	**Futura**	**Origine**	**Raffia**	**Utopia**	**Wonder**	**Aiko**	**Diario**	**Pleasure**	**Zest**	**Fard**	**Soft**	**Suede**	**Aura**	**Leather**	**Nabuk**
P26	●	●	●	X	●	●	●	●	●	●	X	●	●	●	●	●	●	X	●	●	●	●	●	●	●		X	●	●	X	●	●	●	●	●	X	X	●	X	●	●	X	X	●	●	●	●	●	●	●	●	●	●	●

● **Tecnicamente idoneo e coerente con l'estetica della collezione**
Technically suitable and consistent with the collection's aesthetic

X **Non fattibile per motivi tecnici**
NOT technically feasible

! Gallotti&Radice declina ogni responsabilità rispetto le prestazioni tecniche ed estetiche dei prodotti realizzati con tessuti/pelli non consigliate.

Gallotti&Radice declina ogni responsabilità rispetto alle prestazioni tecniche ed estetiche dei prodotti rivestiti con C.O.L. e C.O.M.

É possibile rivestire tutti i prodotti della collezione Gallotti&Radice con con tessuto/pelle cliente, previa approvazione di un campione.
Gallotti&Radice non è responsabile per quanto riguarda il risultato formale, la durata del tessuto e la costanza dei colori.

L'approvazione del tessuto fornito dal Cliente da parte di Gallotti&Radice si limita solamente alla realizzazione della tappezzeria.
Gallotti&Radice declina pertanto ogni responsabilità in merito alla resistenza all'uso, alla eventuale resistenza al fuoco o ad altre caratteristiche tecniche dei tessuti forniti dal Cliente.
Gallotti&Radice non è responsabile dei materiali inviati dal cliente, di eventuali difetti e carenze tecniche degli stessi, delle possibili reazioni difettose a prodotto tappezzato nonché delle istruzioni riguardanti manutenzione e lavaggio.

! Gallotti & Radice declines all responsibility for the technical and aesthetical performances of products made with non-recommended fabrics / leathers.

Gallotti & Radice declines all responsibility for technical and aesthetic performance of products covered with C.O.L. and C.O.M.

Furniture may be upholstered with customers' own fabrics after approval of a sample.
Gallotti&Radice is not responsible for the aesthetic result, durability of the fabric and the uniformity of the colours.

The approval by Gallotti&Radice of the C.O.L. and C.O.M is limited only to the upholstery. Gallotti&Radice therefore declines all responsibility for resistance to use, any resistance to fire or other technical characteristics of the fabrics supplied by the customer.
Gallotti & Radice is not responsible for the materials sent by the customer, for any defects and technical deficiencies of the same, for possible defective reactions to the upholstered product as well as for the instructions regarding maintenance and
washing.

› INDEX

P26 | Marco Boga , 2026

Product information / p. 124

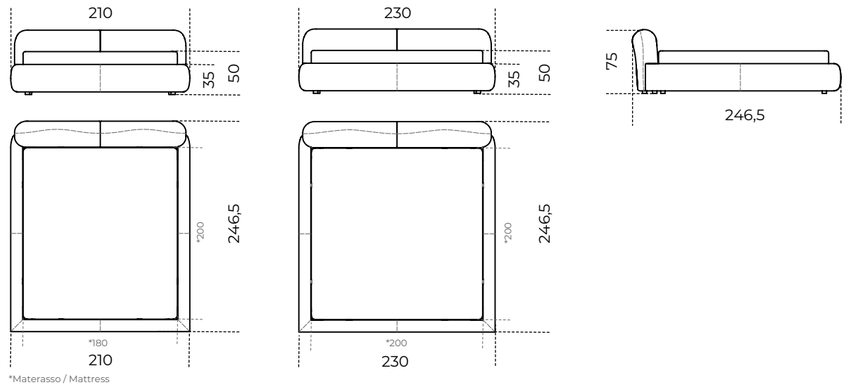

*Materasso / Mattress

Sunset Comò | Studiopepe , 2026

Product information / p126

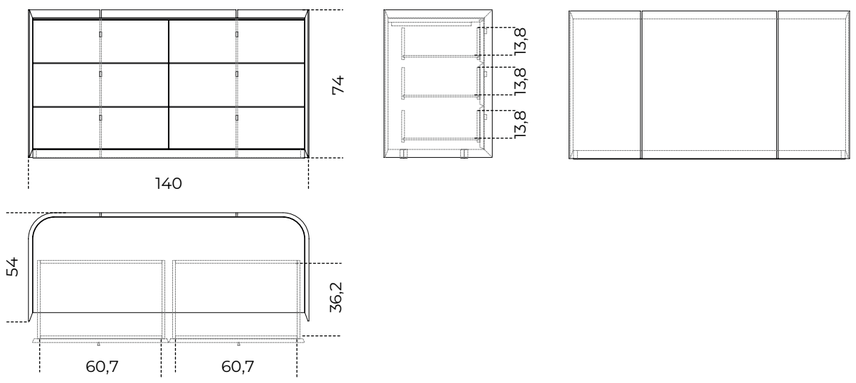

Sunset Comodino | Studiopepe , 2026

Product information / p. 128

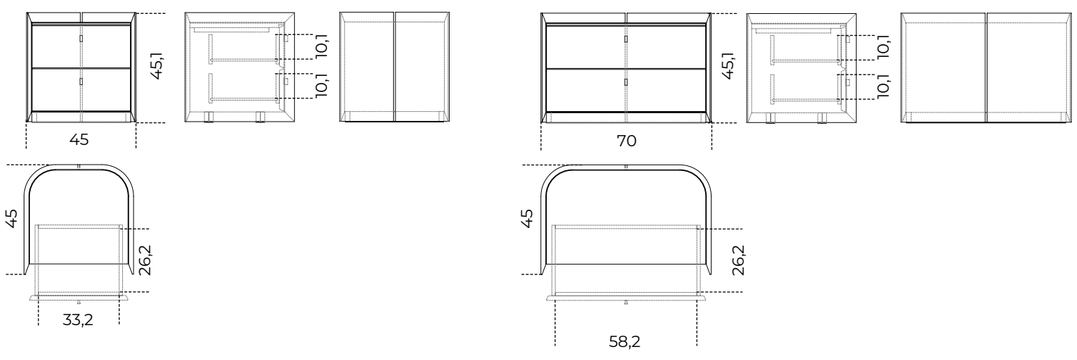

Sunset Settimanale | Studiopepe , 2026

Product information / p.132

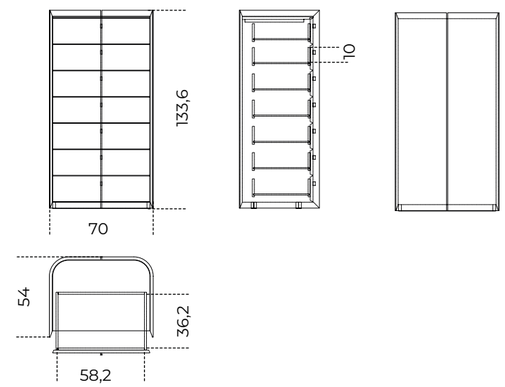

› INDEX

GALLOTTI&RADICE SRL
via Matteotti, 17
22072 Cermenate (Como) Italy

T +39 031 777111
info@gallottiradice.it
gallottiradice.com